EBERG

REQU

REQU+

REQU R+

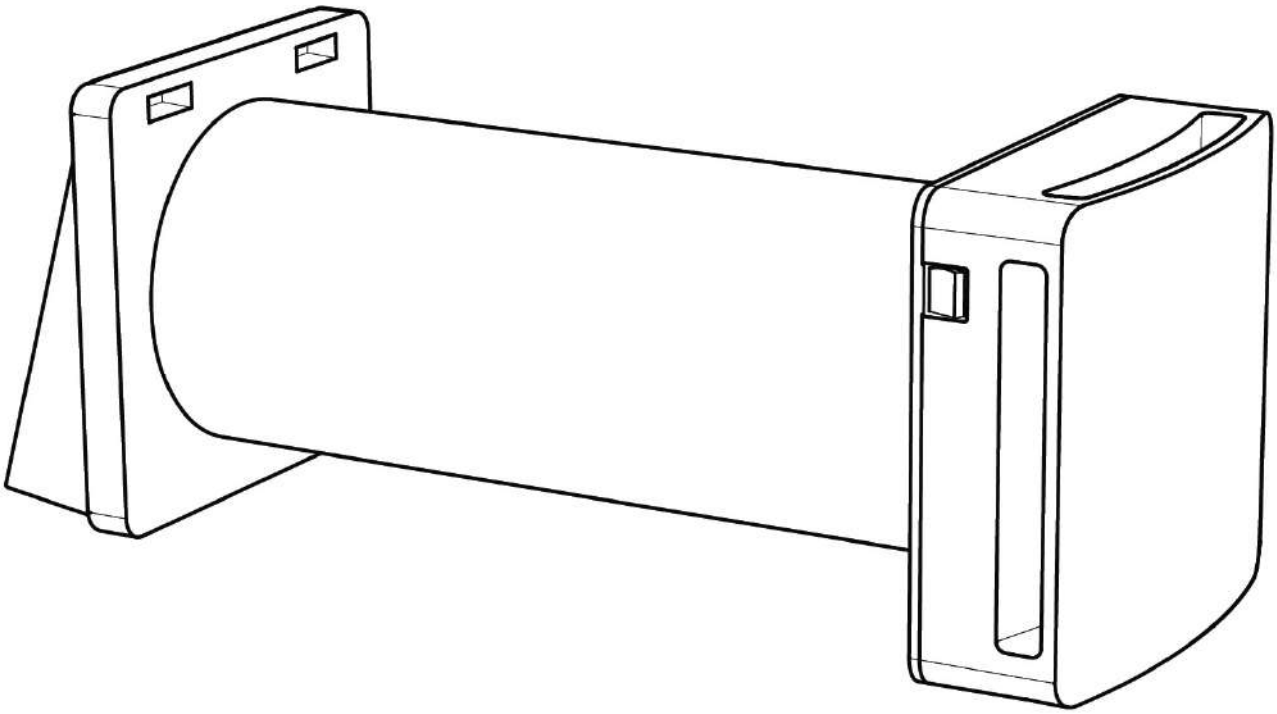

[PL] INSTRUKCJA MONTAŻU, OBSŁUGI I KONSERWACJI

[GB] INSTALLATION, OPERATION AND MAINTENANCE MANUAL

WPROWADZENIE

Ta instrukcja zawiera opis techniczny, instrukcję montażu oraz konserwacji rekuperatora, przeznaczone dla wykwalifikowanego personelu przeprowadzającego instalację i konserwację urządzenia.

PRZEZNACZENIE URZĄDZENIA

Rekuperator zapewnia ciągłą wymianę powietrza w budynkach mieszkalnych. Urządzenia są zaprojektowane do montażu w pomieszczeniach użytkowych przeznaczonych na stały pobyt ludzi i w miejscach publicznych.

Urządzenie jest wyposażone w ceramiczny wymiennik, który akumuluje ciepło podczas wyciągu ciepłego powietrza z pomieszczenia. Ciepło z wymiennika jest oddawane jest w celu ogrzania chłodnego powietrza, nawiewanego z zewnątrz.

Rekuperator został zaprojektowany do montażu w ścianie zewnętrznej budynku, a odcinek kanału dostarczony wraz z urządzeniem pozwala na instalację w przegrodzie o grubości do 400 mm. Może być skrócony minimalne do 250 mm. Wyciągane powietrze nie może zawierać palnych lub wybuchowych substancji, oparów chemicznych, kurzu, zawiesin olejów ani żadnych innych substancji zawieszonych.

INFORMACJE OGÓLNE

- Rekuperator został zaprojektowany zgodnie z normami obowiązującymi w Unii Europejskiej i jest przeznaczony do zapewnienia wymiany powietrza w pomieszczeniach bytowych, w których jest zainstalowany.
- Prosimy uważnie przeczytać niniejszą instrukcję przed użyciem produktu. Zawiera ona istotne informacje odnośnie bezpieczeństwa użytkownika oraz wytyczne których należy przestrzegać podczas montażu i obsługi urządzenia.
- Prosimy przechowywać niniejszą instrukcję w bezpiecznym miejscu do późniejszego wglądu.
- Po rozpakowaniu urządzenia, należy sprawdzić jego stan, nie wolno używać urządzenia w złym stanie technicznym. Należy zgłosić wszelkie wykryte widoczne uszkodzenia.
- Przed podłączeniem urządzenia do źródła zasilania, należy upewnić się, że parametry umieszczone na tabliczce znamionowej odpowiadają parametrom sieci elektrycznej, zasilanie jest odpowiednie dla mocy urządzenia, a wykonanie i informacje na tabliczce są zgodne z zamówieniem.
- Postępuj zgodnie z wskazówkami w instrukcji aby utrzymać sprawność mechaniczną i elektryczną urządzenia. Zachowaj niniejszą instrukcję. Nie używaj urządzenia do zastosowań, które nie zostały wskazane przez producenta.

TRANSPORT I PRZECHOWYWANIE

- Opakowanie niniejszego urządzenia zostało wykonane dla normalnych warunków transportu. Urządzenie powinno być przechowywane i transportowane w oryginalnym opakowaniu aby zapobiec ew. uszkodzeniom.
- Urządzenie należy przechowywać w oryginalnym opakowaniu w suchym miejscu, zabezpieczonym przed kurzem i brudem aż do momentu rozpakowania i montażu.
- Nie należy przyjmować dostawy jeśli opakowanie nosi wyraźnie ślady uszkodzenia podczas transportu.
- Nie należy kłaść na opakowaniu ciężkich przedmiotów, rzucać urządzeniem ani nim trząść.

WARUNKI BEZPIECZEŃSTWA

- Rekuperator musy być stosowany zgodnie ze swoim przeznaczeniem, czyli do zapewnienia wymiany powietrza w pomieszczeniach przeznaczonych na stały pobyt ludzi. Producent nie ponosi odpowiedzialności za jakiekolwiek szkody wynikające z niewłaściwego lub błędnego montażu lub użytkowania.
- Montaż urządzenia musi zostać przeprowadzony przez wykwalifikowany personel, zgodnie z instrukcją producenta. Nieprawidłowy montaż urządzenia może spowodować uszczerbek na zdrowiu ludzi, zwierząt lub uszkodzenie mienia, za co producent w żadnym wypadku nie ponosi odpowiedzialności.
- Przed przystąpieniem do instalacji, czyszczenia lub konserwacji należy odłączyć zasilanie elektryczne. Wszystkie czynności konserwacyjne wymagające demontażu urządzenia muszą być wykonywane przez wykwalifikowany serwis.
- Przed instalacją, wyjmij urządzenie z opakowania i upewnij się, że żaden z elementów nie został uszkodzony.
- Nie należy używać urządzenia w obecności oparów łatwopalnych (alkohol, benzyna itp.).
- Przed uruchomieniem, upewnij się, że urządzenie jest prawidłowo zmontowane.
- Okresowo, co najmniej raz do roku lub częściej w przypadku intensywnego użytkowania, należy usunąć brud i osady z wentylatora, z obudowy silnika oraz wyczyścić lub wymienić filtry, jeżeli jest to konieczne. Należy również skontrolować, czy wirnik nie jest zdeformowany lub pęknięty, oraz czy jest prawidłowo zamocowany do wału.
- Gdy urządzenie nie jest użytkowane, odłącz zasilanie. Ponadto, należy zabezpieczyć przed dostępem do części urządzenia, które mogą być niebezpieczne dla dzieci.
- Rekuperator jest urządzeniem stacjonarnym i zasilanie powinno zostać doprowadzone przy pomocy elastycznego kabla z wtyczką lub z zastosowaniem wyłącznika omnipolarnego o minimalnym rozwarciu styków 3 mm.
- Dla prawidłowej pracy konieczne jest zapewnienie odpowiedniej ilość powietrza wyciąganego z pomieszczenia. Jeśli w pomieszczeniu, w którym zainstalowano rekuperator, znajduje się urządzenie spalające paliwo stałe lub płynne (podgrzewacz wody, kocioł itp.), konieczne jest zapewnienie odpowiedniej ilości powietrza dostarczanej w sposób zgodny z obowiązującymi przepisami.
- Urządzenie nie może być obsługiwane przez dzieci poniżej ósmego roku życia. Osoby o ograniczonej zdolności fizycznej, czuciowej lub psychicznej lub nieposiadające odpowiedniej wiedzy technicznej, mogą korzystać z urządzenia wyłącznie jeżeli są nadzorowane lub zostały odpowiednio poinstruowane. W takim wypadku należy upewnić się, że odpowiednia wiedza została przekazana, a instrukcje dotyczące zasad bezpiecznego użytkowania i niebezpieczeństwa z tym związane zostały zrozumiane. Dzieci nie mogą bawić się urządzeniem. Dzieci nie mogą czyścić urządzenia ani przeprowadzać czynności konserwacyjnych.

EBERG

ZAWARTOŚĆ OPAKOWANIA

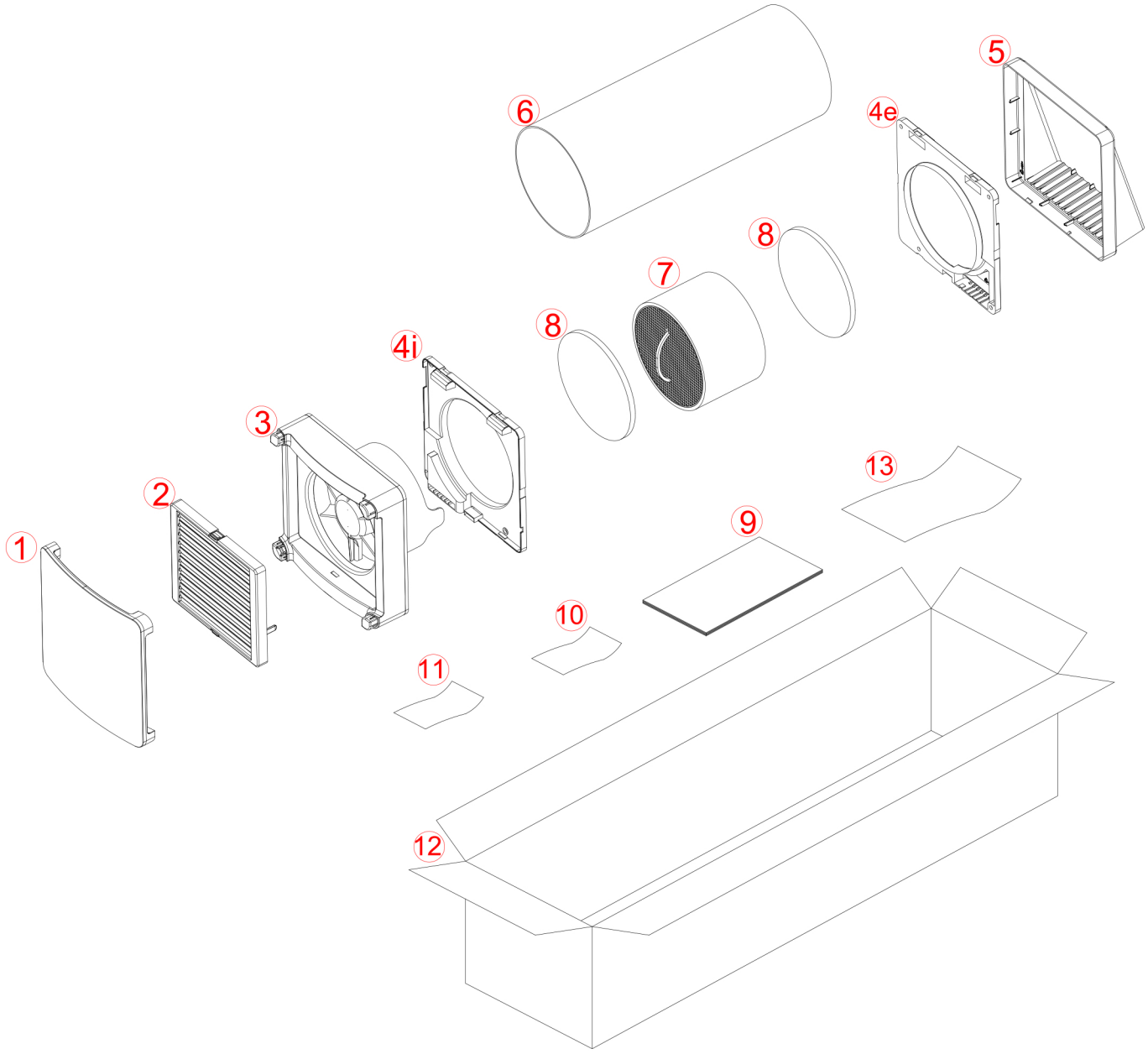

1- Maskownica
2- Żaluzja
3- Jednostka główna (wentylator)
4i- Płyta montażowa wewnętrzna i przyłącze elektryczne
4e- Płyta montażowa zewnętrzna
5- Kratka zewnętrzna
6- Kanał 400 mm
7- Wymiennik ceramiczny
8- Filtry
9- Instrukcja montażu, obsługi i konserwacji
10- Instrukcja – środki ostrożności
11- Opakowanie

PARAMETRY TECHNICZNE

Klasa ochronności rekuperatora: Klasa II.
Stopień ochrony IPX4.
System przeznaczony jest do instalacji wewnątrz pomieszczeń. Dopuszczalne warunki pracy: temperatura w zakresie od -30C do +50C przy maksymalnej wilgotności do 80%.
Produkt jest wciąż rozwijany i udoskonalany, dlatego też producent zastrzega sobie prawo do zmian i modyfikacji względem specyfikacji opisanej w niniejszej instrukcji.

WYMIARY, MM

- EBERG REQU / REQU+ / REQU R+ 160

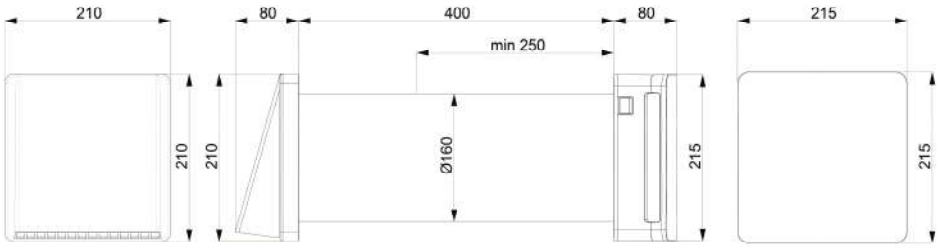

- EBERG REQU / REQU+ / REQU R+ 100

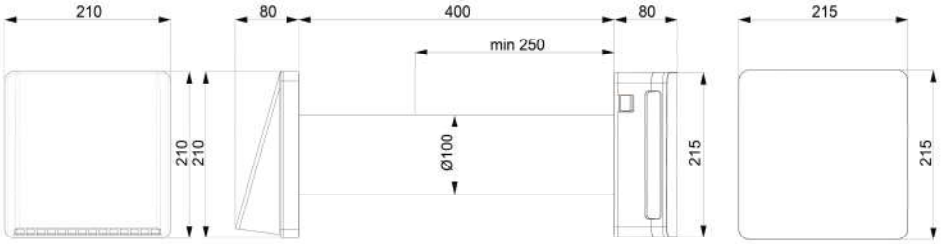

EBERG REQU					
Bieg	1	2	3	4	5
Napięcie przy 50Hz	220-240Vac	220-240Vac	X	X	X
Moc Ø160 [W]	4,9	8,9	X	X	X
Moc Ø100 [W]	3,9	7,9	X	X	X
Przepływ Ø160 [m³/h]	30	60	X	X	X
Przepływ Ø100 [m³/h]	15	30	X	X	X
Hałas w odl. 3 m Ø160 [dB]	13	23	X	X	X
Hałas w odl. 3 m Ø100 [dB]	19	29	X	X	X
Sprawność maksymalna	93%	93%	X	X	X

EBERG REQU+					
Bieg	1	2	3	4	5
Napięcie przy 50Hz	220-240Vac	220-240Vac	220-240Vac	X	X
Moc Ø160 [W]	4,9	6,9	8,9	X	X
Moc Ø100 [W]	3,9	5,9	7,9	X	X
Przepływ Ø160 [m³/h]	30	45	60	X	X
Przepływ Ø100 [m³/h]	15	22,5	30	X	X
Hałas w odl. 3 m Ø160 [dB]	13	20	23	X	X
Hałas w odl. 3 m Ø100 [dB]	19	24	29	X	X
Sprawność maksymalna	93%	93%	93%	X	X

EBERG REQU R+					
Bieg	1	2	3	4	5
Napięcie przy 50Hz	220-240Vac	220-240Vac	220-240Vac	220-240Vac	220-240Vac
Moc Ø160 [W]	4,9	5,9	6,9	7,9	8,9
Moc Ø100 [W]	3,9	4,9	5,9	6,9	7,9
Przepływ Ø160 [m³/h]	30	37,5	45	52,5	60
Przepływ Ø100 [m³/h]	15	18,5	22,5	26,5	30
Hałas w odl. 3 m Ø160 [dB]	13	16,5	20	21,5	23
Hałas w odl. 3 m Ø100 [dB]	19	21,5	24	26,5	29
Sprawność maksymalna	93%	93%	93%	93%	93%

KONSTRUKCJA

Urządzenie składa się z obudowy wentylatora do montażu ściennego wewnątrz pomieszczenia, kanału z wymiennikiem i filtrami oraz kratki zewnętrznej.

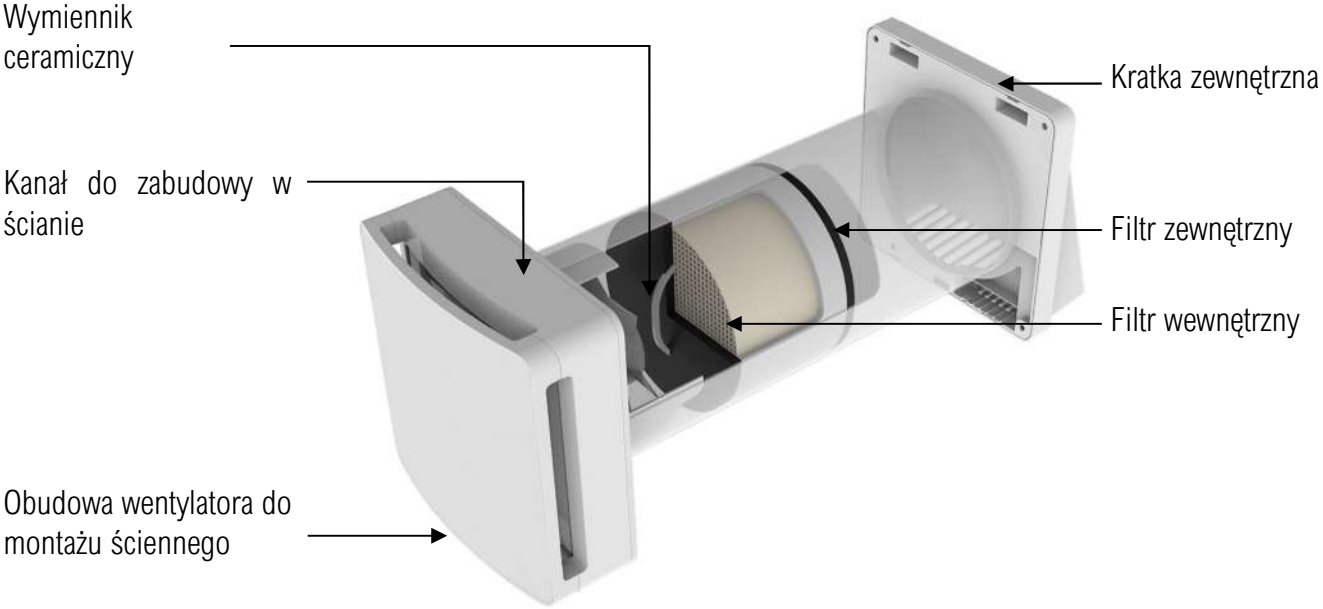

MONTAŻ

Montaż urządzenia musi być przeprowadzony wyłącznie przez wykwalifikowany serwis.
Przed montażem upewnij się, że wyłącznik prądowy jest wyłączony i żaden z elementów instalacji nie jest pod napięciem. Urządzenie nie może być montowane w pobliżu zasłon, kotar itp, ponieważ mogą zaburzyć prawidłową pracę rekuperatora.
Upewnij się, że dolna krawędź łopatek wentylatora znajduje się co najmniej 2.3 m od podłogi. W przypadku montażu kilku urządzeń, odległość między nimi musi wynosić co najmniej 3 metry.
Przed złożeniem i użytkowaniem rekuperatora uważnie przeczytaj wszystkie instrukcje i upewnij się, że masz wszystkie materiały niezbędne do instalacji.

Skrupulatnie przestrzegaj wszystkich kroków, opisanych w tej instrukcji.

1) MONTAŻ

Gdy miejsce montażu jest już wybrane, zaznacz na ścianie środek otworu. Upewnij się, że po wewnętrznej i zewnętrznej stronie ściany jest wystarczająco dużo miejsca. Wymagana jest wolna przestrzeń promieniu co najmniej 15 cm od środka otworu, co odpowiada wymiarom zewnętrznym urządzenia. Upewnij się, że w tej przestrzeni nie ma kolizji ze ścianami lub z innymi obiektami.

Wymiar otworu:
- EBERG REQU / REQU+ / REQU R+ 160: Ø160mm
- EBERG REQU / REQU+ / REQU R+ 100: Ø100mm

Kanał musi być wprowadzony w otwór montażowy z niewielkim spadkiem w dół 1 – 2 stopnie do zewnątrz aby zapewnić prawidłowy odpływ kondensatu. W przypadku użycia dostarczonego kanału, grubość ściany nie może przekraczać 400 mm i nie może być mniejsza niż 250 mm.

Po wykonaniu otworu, wsuń kanał (6) w ścianę.

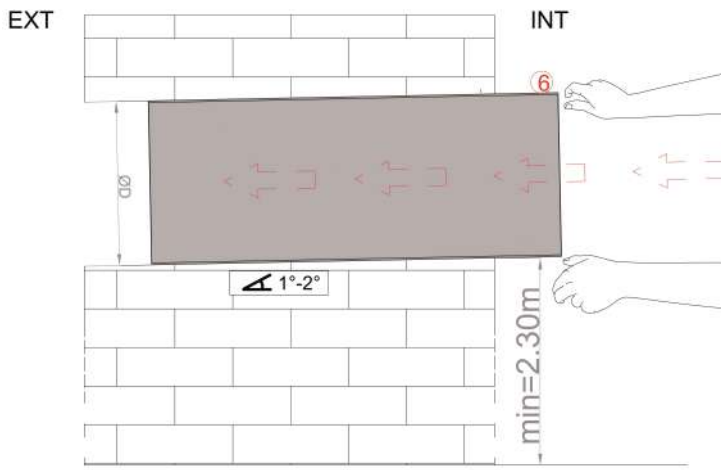

Upewnij się, że długość kanału (6) jest równa grubości ściany. Kanał musi kończyć się na równi z zewnętrzną i wewnętrzną stroną ściany.

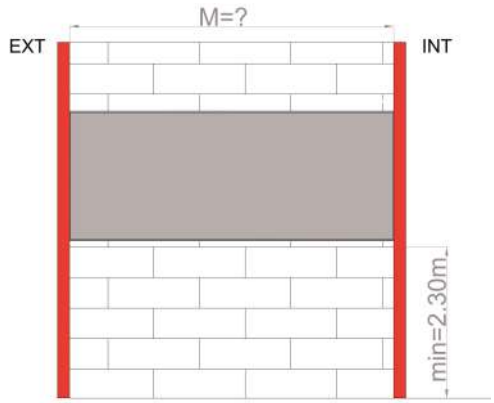

Wymiar „M” nie może być mniejszy niż 250 mm. W przeciwnym wypadku, ściana nie nadaje się do montażu rekuperatora.

Dotnij kanał, jeżeli jest to konieczne, używając wyłącznie przeznaczonych do tego narzędzi, w sposób jak pokazano poniżej.

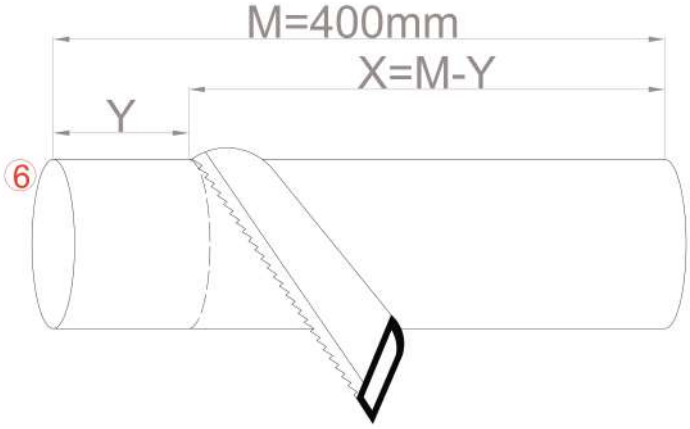

Po dokładnym dostosowaniu długości kanału (6) do grubości ściany, zamontuj płytę montażową zewnętrzną (4e) po stronie zewnętrznej ściany, jak pokazano na rysunku poniżej:

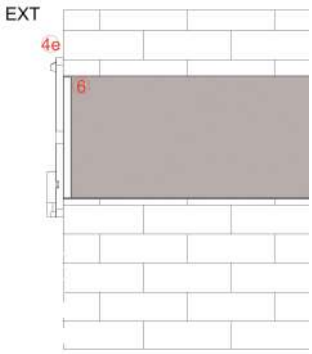

Włóż okrąg środkowy płyty montażowej (4e) zewnętrznej do kanału (6).

Gdy płyta montażowa jest zamontowana centralnie w kanale, zaznacz na ścianie zewnętrznej otwory montażowe. Użyj poziomicy, tak aby urządzenie zostało zamontowane zgodnie z rysunkiem poniżej.

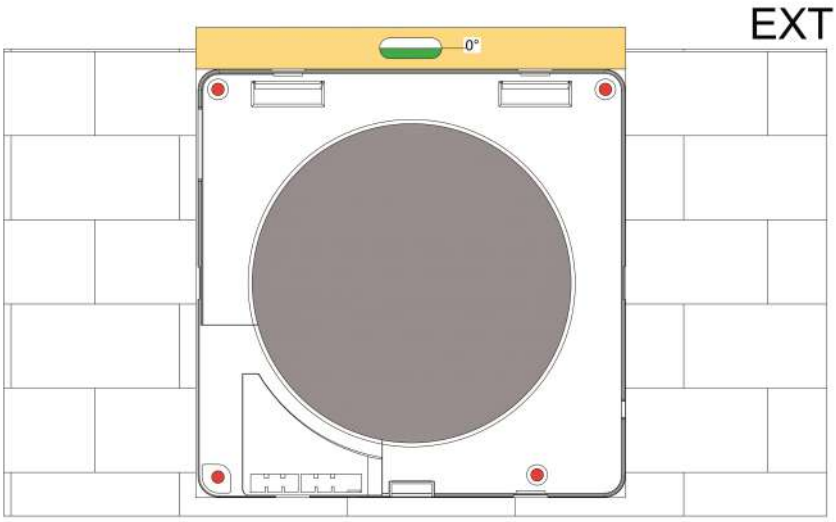

Wykonaj otwory i zamocuj płytę montażową w ścianie.

Przy pomocy wkrętów przytwierdź zewnętrzną płytę montażową (4e) do ściany zewnętrznej.

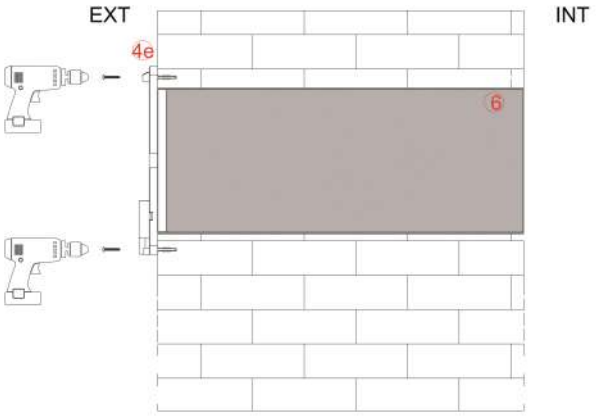

Zamocuj kratkę zewnętrzną (5) na płycie montażowej zewnętrznej (4e), jak pokazano na rysunku poniżej:

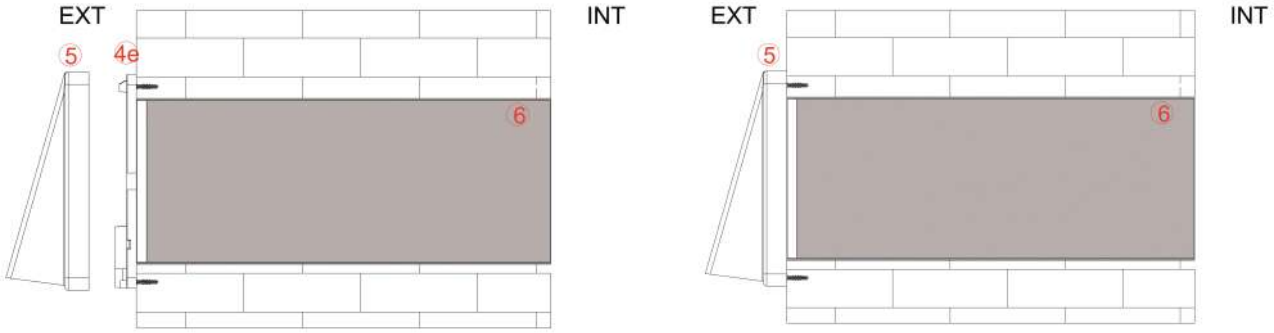

2) PODŁĄCZENIE ELEKTRYCZNE

Instalacja musi być przeprowadzona przez wykwalifikowany personel. Upewnij się, że napięcie dostępne w pomieszczeniu jest zgodne z wartościami podanymi na tabliczce znamionowej rekuperatora.

Przed montażem upewnij się, że wyłącznik prądowy jest wyłączony i żaden z elementów instalacji nie jest pod napięciem.

Ustal wersję urządzenia i dokładnie przeczytaj wszystkie instrukcje, które dotyczą podłączenia elektrycznego tej wersji.

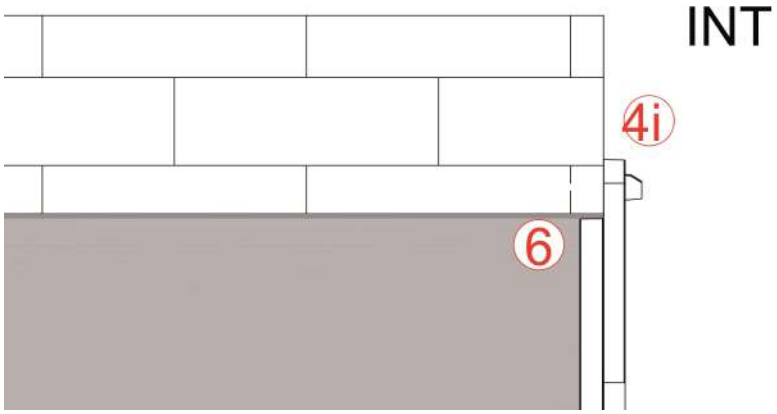

Zamontuj płytę montażową wewnętrzną (4i) w kanale (6) po wewnętrznej stronie ściany, jak pokazano na rysunku powyżej.

Gdy płyta montażowa jest zamontowana centralnie w kanale, zaznacz na ścianie wewnętrznej otwory montażowe. Użyj poziomicy, tak aby urządzenie zostało zamontowane zgodnie z rysunkiem poniżej.

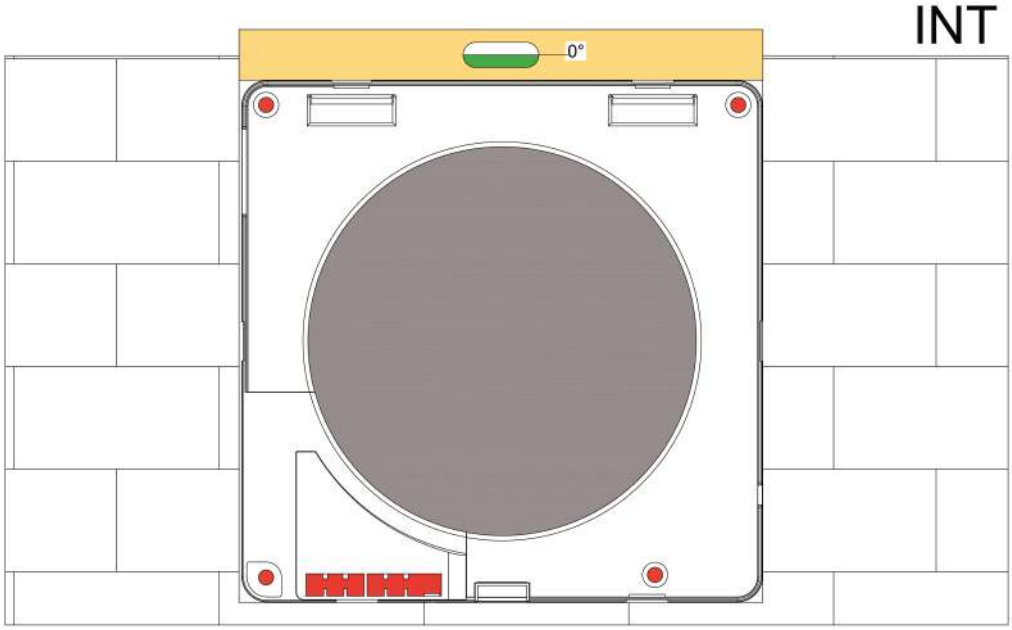

Podczas instalacji płyty montażowej wewnętrznej, konieczne jest wyprowadzenie kabla zasilającego, tak aby możliwe było podłączenie urządzenia. Przygotuj wyjście kabla na ścianie wewnętrznej w miejscu oznaczonym poniżej:

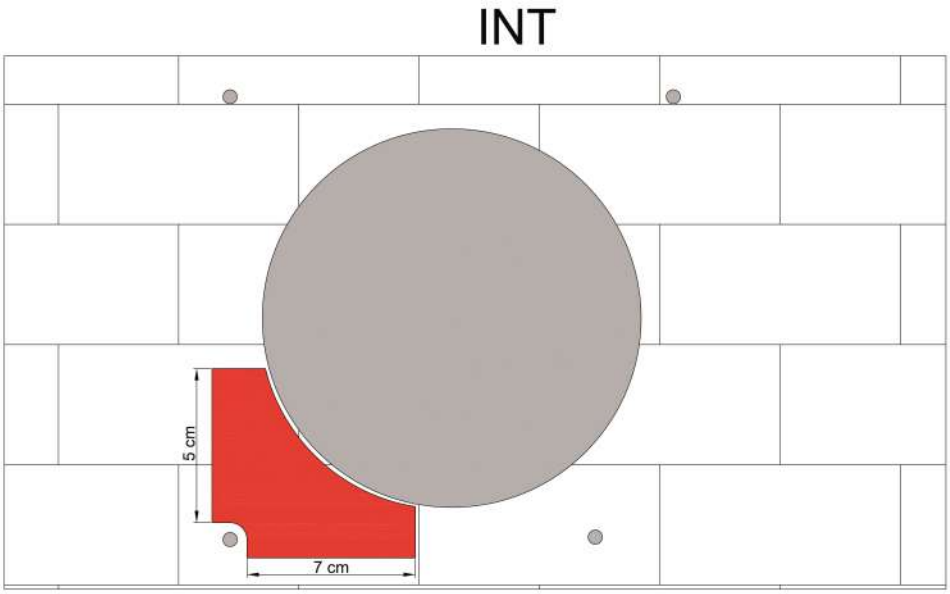

PODŁĄCZNIE KABLA ZASILAJĄCEGO ZE ŚCIANY:

Gdy przewód ścienny jest gotowy do montażu, przed przytwierdzeniem wewnętrznej części urządzenia, wyjmij kostkę przyłączeniową z płyty montażowej wewnętrznej (4i) i przeciągnij kabel.

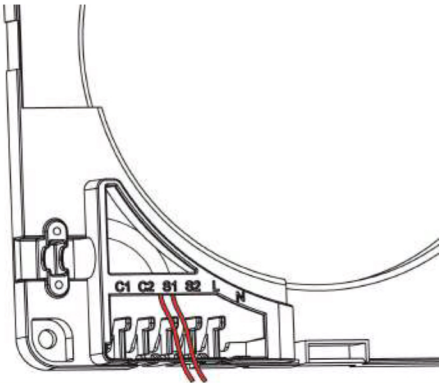

PODŁĄCZENIE KABLA ZASILAJĄCEGO DO URZĄDZENIA:
Rozłącz plastikowe elementy jak pokazano poniżej.

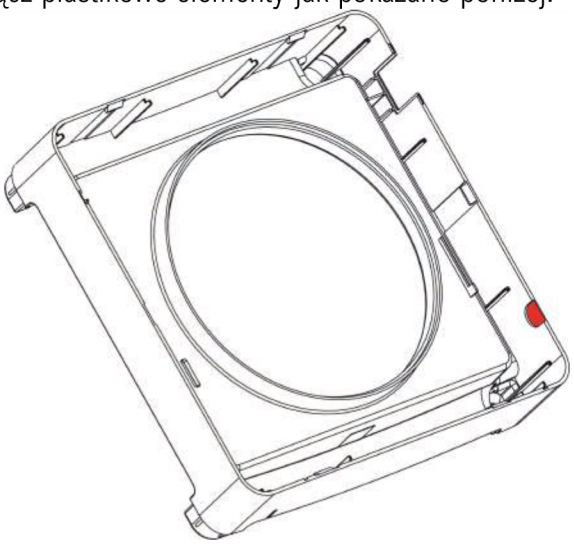

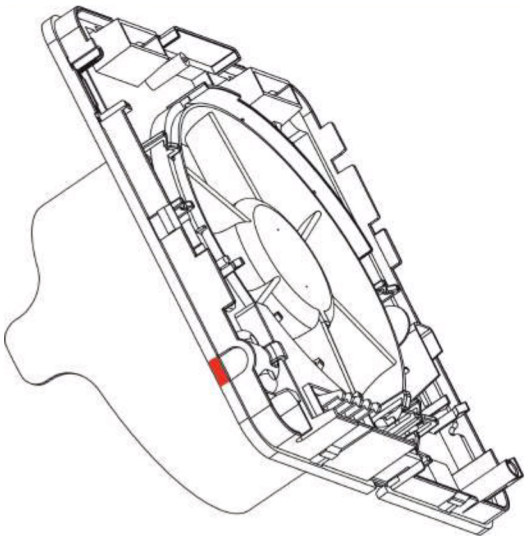

Wyjmij kostkę przyłączeniową z płyty montażowej wewnętrznej i przeprowadź kable w przeznaczonym do tego miejscu, przytwierdź je uchwytem przy pomocy dostarczonych śrub, jak pokazano poniżej.

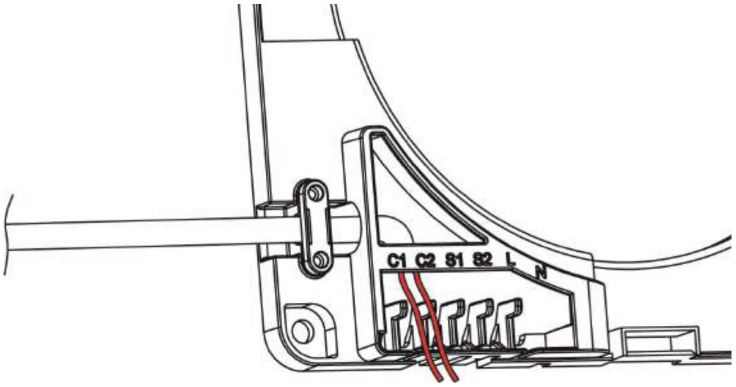

Przytwierdź płytę montażową wewnętrzną (4i) do ściany i wykonaj połączenie elektryczne tak, jak opisano to w dalszej części tej instrukcji.

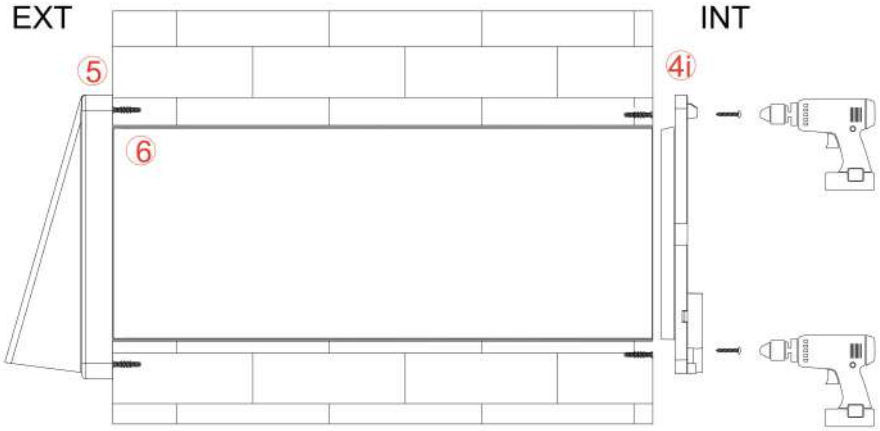

2a) WERSJA EBERG REQU

PODŁĄCZENIE BEZPOŚREDNIE

Zanim przystąpisz do podłączenia sprawdź, czy kable (kabel fazowy i neutralny) są w odpowiednim miejscu na ścianie.

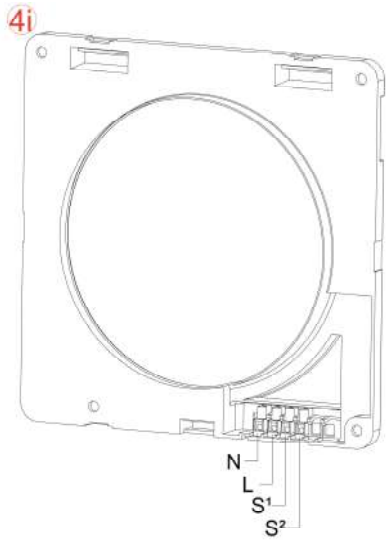

Upewnij się, że masz wszystkie niezbędne narzędzia do wykonania podłączenia elektrycznego. Podłącz kabel fazowy i neutralny do terminala na płycie montażowej wewnętrznej (4i). Kable oznaczone się jako L i N, jak pokazano na rysunku obok.

STEROWANIE PRZEŁĄCZNIKIEM ŚCIENNYM

Możliwe jest wyprowadzenie włącznika i przełącznika biegów na ścianę. W pierwszej kolejności należy wykonać wszystkie kroki opisane punkcie PODŁĄCZENIE BEZPOŚREDNIE.
By kontrolować urządzenie przez przełączniki zewnętrzne konieczne jest, aby przełączniki na obudowie były ustawione w pozycji 1, jak pokazano rysunku (Y) poniżej.
Aby wyprowadzić wyłącznik (ON/OFF) na ścianę, należy podłączyć przełącznik bipolarny do terminali L i N według poniższego schematu (a).

Podłączenie musi być wykonane według schematu poniżej:

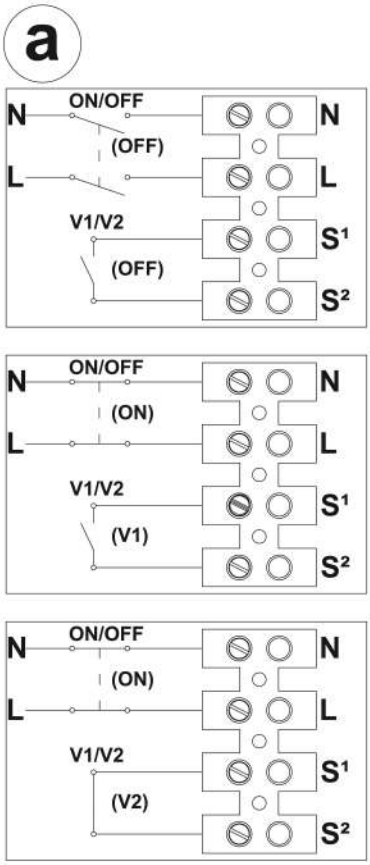

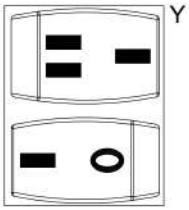

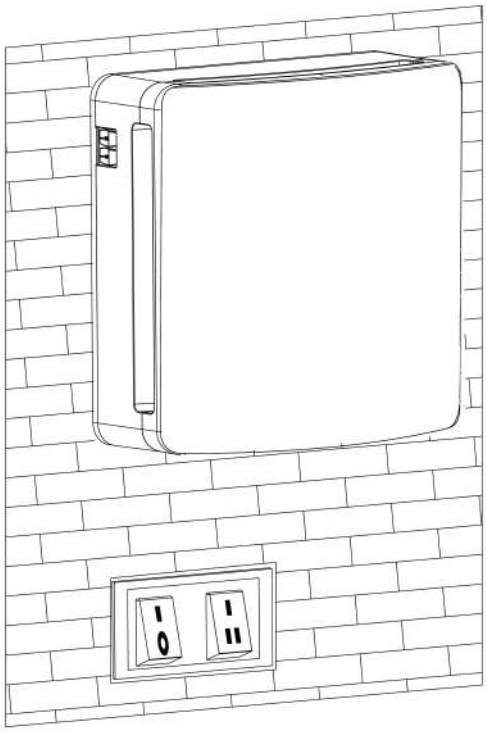

By kontrolować przełącznik biegów przy pomocy przełącznika ściennego podłącz dwa terminale przełącznika do „S1” i „S2”, jak pokazano powyżej.

2b) WERSJA EBERG REQU+

PODŁĄCZENIE ZASILANIA

Zanim przystąpisz do podłączenia, upewnij się, że kable (kabel fazowy i neutralny) są w odpowiednim miejscu na ścianie.

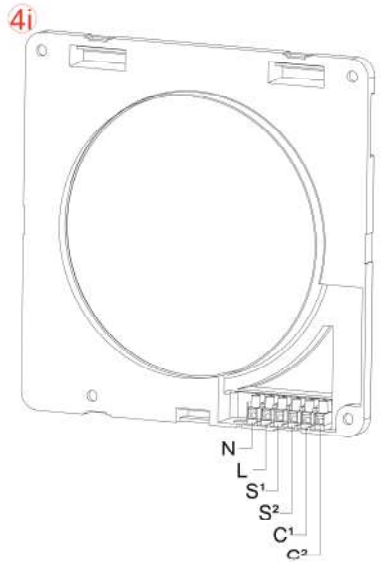

Upewnij się, że masz wszystkie niezbędne narzędzia do wykonania podłączenia elektrycznego. Podłącz kabel fazowy i neutralny do terminala na płycie montażowej wewnętrznej (4i). Kable oznaczone się jako L i N, jak pokazano na rysunku obok.
Możliwe jest wyprowadzenie włącznika na ścianę. By kontrolować urządzenie przez wyłącznik zewnętrzny konieczne jest, aby przełącznik na obudowie był ustawiony w pozycji 1, jak pokazano rysunku (Y) poniżej.

Aby wyprowadzić wyłącznik na ścianę, należy podłączyć przełącznik bipolarny (ON/OFF) do terminali L i N jak pokazano na schemacie poniżej (a).
Urządzenie może być podłączone do domowej automatyki poprzez wpięcie głównego zasilania do terminala włącznika ON/OFF.

Podłączenia powinny zostać wykonane jak pokazano poniżej:

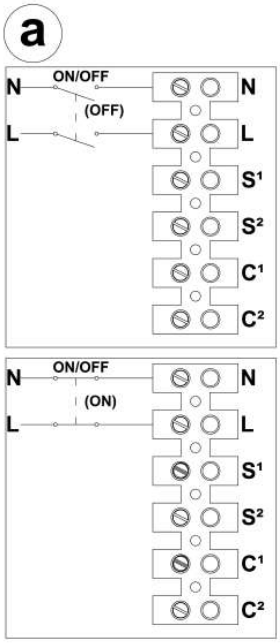

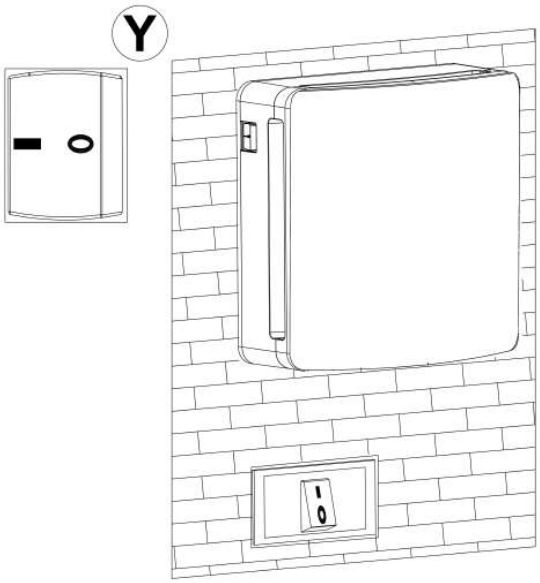

KOMUNIKACJA Z JEDNOSTKAMI SLAVE

Gdy z jednostką główna współpracuje co najmniej jednym urządzeniem lub gdy planujesz rozbudowę systemu w przyszłości, konieczne jest podłączenie rekuperatorów pracujących w trybie MASTER-SLAVE. Schemat połączenia został przedstawiony poniżej.

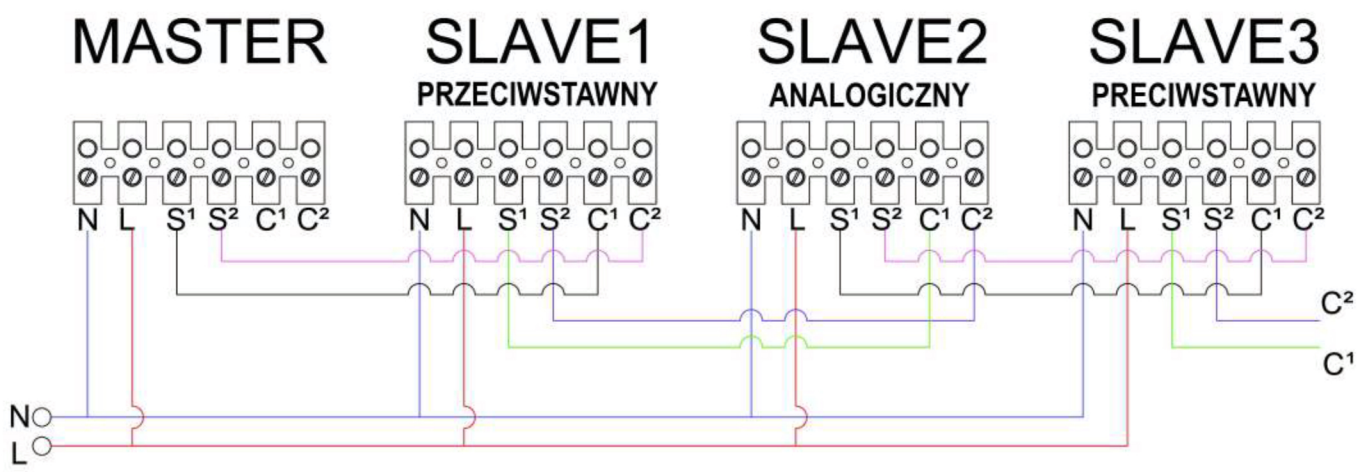

Zaleca się używanie różnych kolorów kabli, aby uniknąć zamiany przewodów.

Uwaga: Tak jak wskazano na schemacie połączeniowym, jednostka skonfigurowana jako MASTER nie może mieć podłączonych innych jednostek do terminali C1 i C2.
Uwaga: należy przestrzegać prawidłowego połączenia między sygnałami S1-C1 oraz S2-C2 aby uniknąć uszkodzenia elektroniki urządzenia.

PODLĄCZENIE ZEWNĘTRZNEGO PANELA STERUJĄCEGO
Uwaga: Zewnętrzny panel sterujący jest opcjonalny i należy dokupić go oddzielnie.

Używając opcjonalnego panelu zewnętrznego lub wykonują połączenie pod panel, który ma zostać zainstalowany w przyszłości, niezbędne jest podłączenie przewodów do terminali C1 i C2 w urządzeniu, jak pokazano poniżej.

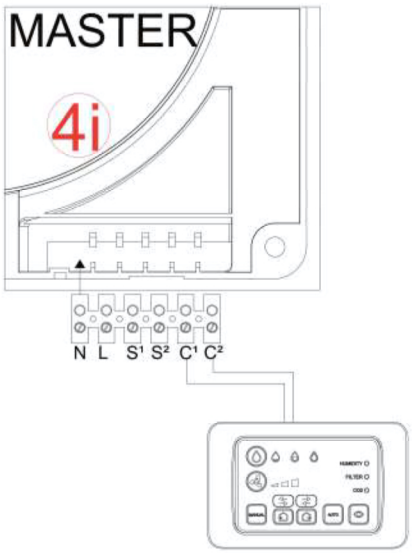

Szczegółowe instrukcje podłączenia zewnętrznego panelu zostały zamieszczone w pudełku z urządzeniem.

KONFIGURACJA PRACY URZĄDZEŃ W TRYBIE MASTER-SLAVE, WERSJA EBERG REQU+

Upewnij się, że urządzenie pracujące jako master nie ma innych urządzeń wpiętych do terminala (C1 i C2), następnie postępuj zgodnie instrukcją podłączenia zasilania. Gdy zapali się czerwona dioda, po 10 sekundach urządzenie automatycznie ustawi się w trybie MASTER.

NIE NACISKAJ ŻADNYCH PRZYCISKÓW NA PILOCIE W TRAKCIE KONFIGURACJI

Weryfikacja poprawnej konfiguracji:

1. po 10 sekundach od włączenia czerwona dioda gaśnie
2. poczekaj na sygnał zakończenia konfiguracji, np. sygnał czerwonej diody
3. naciśnij przycisk „AUTO”

Jeżeli czerwona dioda odpowiada na sygnał tryby „AUTO” (białe / czerwone światło pulsacyjne), oznacza to, że urządzenie zostało prawidłowo skonfigurowane jako MASTER. Po skonfigurowaniu jednostki głównej, można przystąpić do konfiguracji pierwszego urządzenia pracującego w trybie SLAVE.

NIE NACISKAJ ŻADNYCH PRZYCISKÓW NA PILOCIE W TRAKCIE KONFIGURACJI URZĄDZEŃ TYPU SLAVE.

Urządzenie pracujące w trybie MASTER powinno być prawidłowo skonfigurowane i uruchomione włącznikiem „0/1” przed podłączeniem kolejnych jednostek (SLAVE), tak aby MASTER miał odpowiednią ilość czasu na ustawienie żądanej sekwencji urządzeń.

Włącz głównym przyciskiem wszystkie urządzenia typu SLAVE w kolejności jak wskazano poniżej. Kolejne urządzanie może zostać włączone dopiero wtedy, gdy poprzednie już pracuje:

1. MASTER - jednostka główna
2. SLAVE 1 - PRZECIWSTAWNY (pracujący w trybie odwrotnym do jednostki głównej)
3. SLAVE 2 - ANALOGICZNY (pracujący w takim samym trybie, jak jednostka główna)
4. SLAVE 3 - PRZECIWSTAWNY (pracujący w trybie odwrotnym do jednostki głównej)

W TRYBIE KONFIGURACJI JEDNOSTKI SLAVE PRZEZ PIERWSZE 10 SEKUND SYGNALIZUJĄ PRACĘ ŚWIATŁEM CZERWONEJ DIODY, PO TYM CZASIE W ŻADEN SPOSÓB NIE SYGNALIZUJĄ

UWAGA:

Jeżeli urządzenia nie są prawidłowo skonfigurowane (MASTER lub SLAVE), można zastosować funkcję RESET. W ten sposób jednostki mogą zostać przywrócone do ustawień fabrycznych. Ta procedura została opisana w instrukcji pilota.

2c) WERSJA EBERG REQU R+

PODLĄCZENE ZASILANIA

Zanim przystąpisz do podłączenia, upewnij się, że kable (kabel fazowy i neutralny) są w odpowiednim miejscu na ścianie.
Uwaga: Przy instalacji urządzenia w konfiguracji MASTER-SLAVE upewnij się, że odległość między urządzeniami wynosi minimum 3 metry ale nie więcej niż 20 metrów, co zapewni optymalną komunikację pomiędzy urządzeniami.

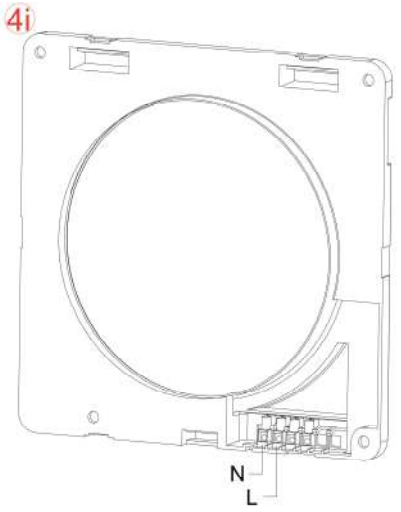

Materiał z którego wykonana jest ściana (cegły, beton zbrojony) mogą mieć wpływ na komunikację.
Upewnij się, że masz wszystkie niezbędne narzędzia do wykonania podłączenia elektrycznego. Podłącz kabel fazowy i neutralny do terminala na płycie montażowej wewnętrznej (4i). Kable oznaczone są jako L i N, jak pokazano na rysunku obok.
Możliwe jest wyprowadzenie włącznika na ścianę. By kontrolować urządzenie przez wyłącznik zewnętrzny konieczne jest, aby przełącznik na obudowie był ustawiony w pozycji 1, jak pokazano rysunku (Y) poniżej.
Aby wyprowadzić wyłącznik na ścianę, należy podłączyć przełącznik bipolarny (ON/OFF) do terminali L i N jak pokazano na schemacie poniżej (a).
Urządzenie może być podłączone do domowej automatyki poprzez wpięcie głównego zasilania do terminala włącznika ON/OFF.

Podłączenia powinny zostać wykonane jak pokazano poniżej:

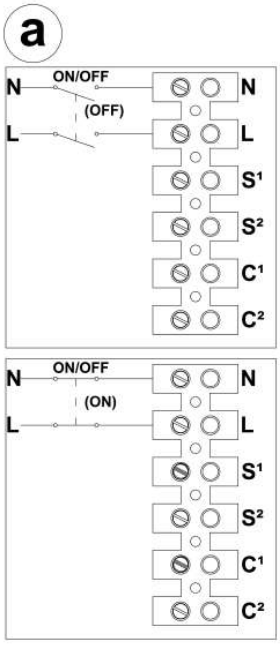

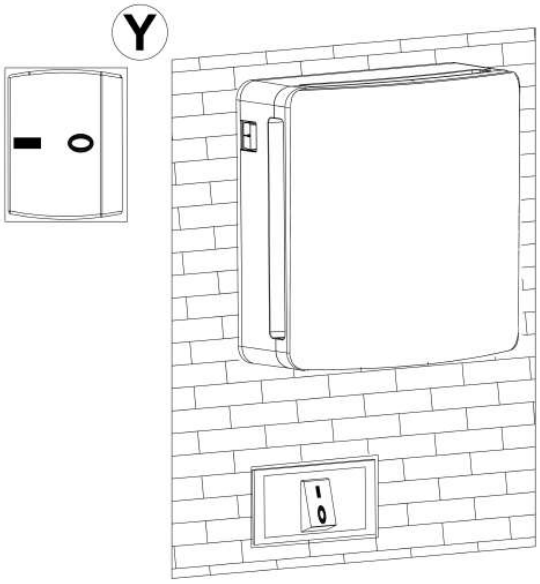

KONFIGURACJA MASTER-SLAVE, WERSJA BEZPRZEWODOWA EBERG REQU R+

W celu skonfigurowania komunikacji MASTER-SLAVE rekuperatorów w wersji bezprzewodowej, sprawdź wytyczne w instrukcji pilota.

3) ZAKOŃCZENIE INSTALACJI

Po zakończeniu podłączenia elektrycznego ostrożnie ułóż kable i kostkę przyłączeniową w odpowiednim miejscu na obudowie. Wymiennik ceramiczny (7) wraz z filtrem wlotowym i wylotowym (8) należy umieścić wewnątrz kanału (6) jak pokazano na rysunku poniżej:

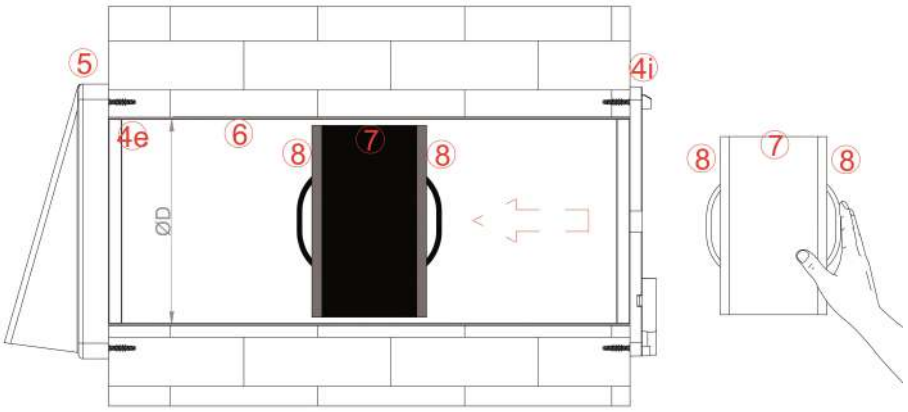

Zamontuj żaluzję (2) i maskownicę (1) na jednostce głównej (3), a następnie przymocuj do płyty montażowej wewnętrznej (4i). Upewnij się, że wszystkie elementy są dokładnie złożone, bez luzów. Wyłącznik urządzenia ma znajdować się w lewym górnym rogu.

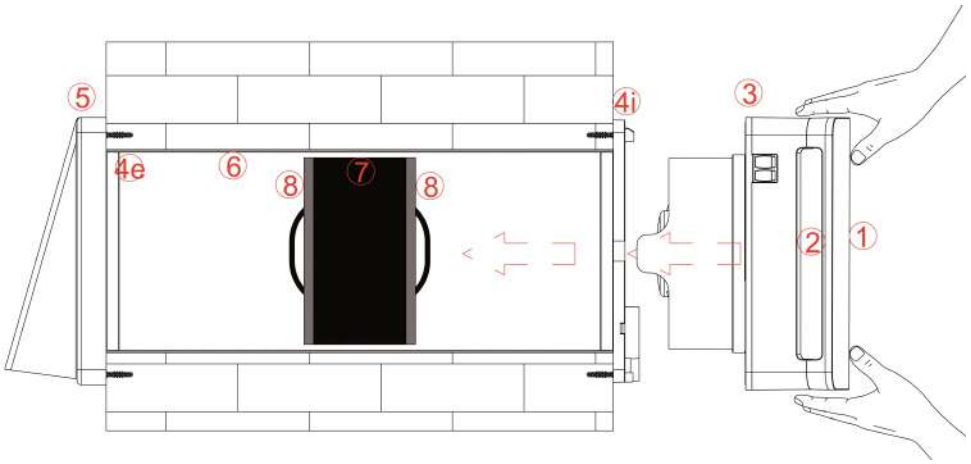

KONSERWACJA

Wszystkie czynności konserwacyjne muszą być przeprowadzone wyłącznie przez wykwalifikowany personel.
Przed przystąpieniem do jakichkolwiek czynności konserwacyjnych, odłącz urządzenie od zasilania.

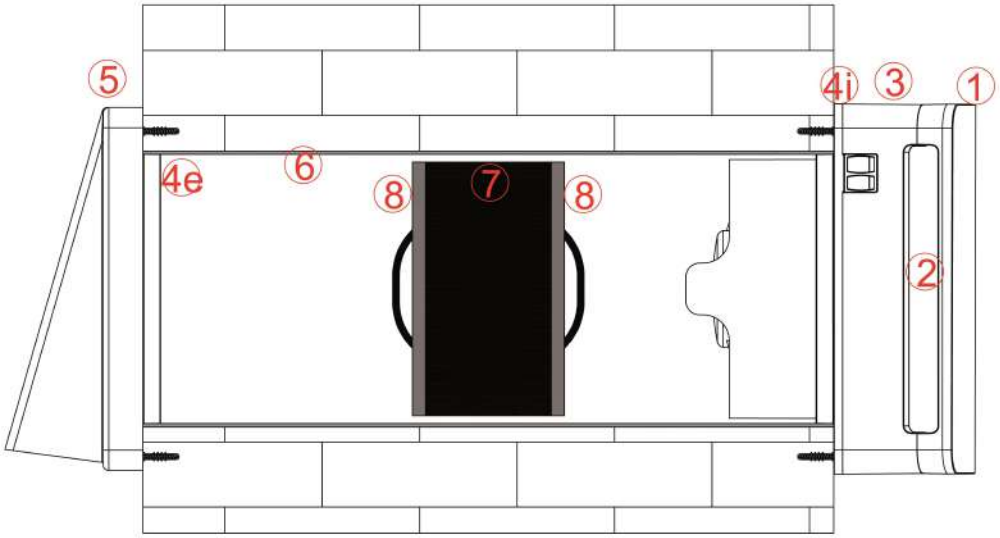

Prawidłowo zainstalowany produkt musi wyglądać dokładnie tak, jak pokazano powyżej.

1) OKRESOWE CZYSZCZENIE

Zaleca się czyszczenie filtrów (8) i ceramicznego wymiennika (7) co trzy miesiące.
Filtry powinny być wymieniane co dwa lata. Skontaktuj się ze swoim dostawcą w celu zamówienia nowych filtrów, odpowiednich dla twojego urządzenia.

1a) Wersja EBERG REQU

Ta wersja nie posiada wbudowanego alarmu czyszczenia / wymiany filtra.

1b) Wersja EBERG REQU+

Cyklicznie, co 2000 godzin pracy, urządzenie zatrzymuje się, a ciągłe czerwone światło diody sygnalizuje konieczność czyszczenia filtra.
Wyczyść filtry i wymiennik ceramiczny zgodnie z poniższą instrukcją. W razie konieczności, wymień filtry.

1c) Wersja EBERG REQU R+

Cyklicznie, co 2000 godzin pracy, urządzenie zatrzymuje się, a ciągłe czerwone światło diody sygnalizuje konieczność czyszczenia filtra.
Wyczyść filtry i wymiennik ceramiczny zgodnie z poniższą instrukcją. W razie konieczności, wymień filtry.

2) CZYSZCZENIE FILTRÓW I WYMIENNIKA

Wysuń jednostkę główną ze ściany (części 1 + 2 + 3) przy pomocy śrubokręta, podważając otwór w dolnej środkowej części płyty montażowej, tak jak pokazano na rysunku poniżej.

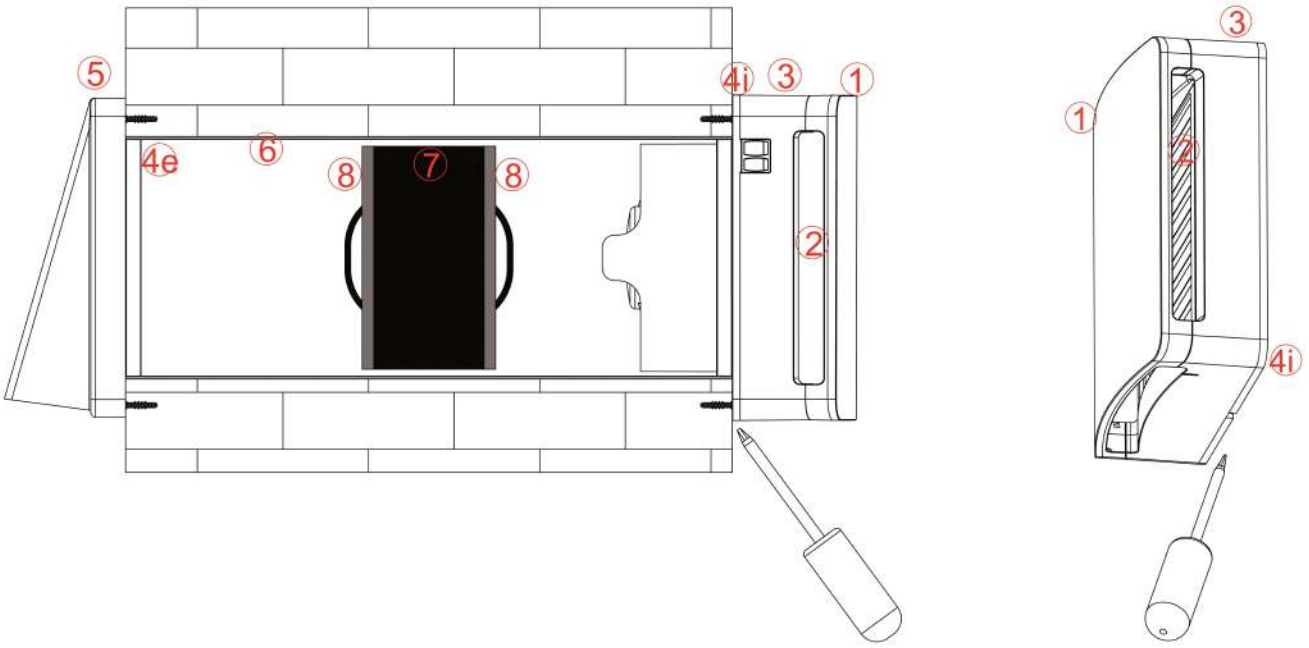

Gdy urządzenie odłączy się od płyty montażowe (4i), wysuń je rękami, tak jak pokazano poniżej:

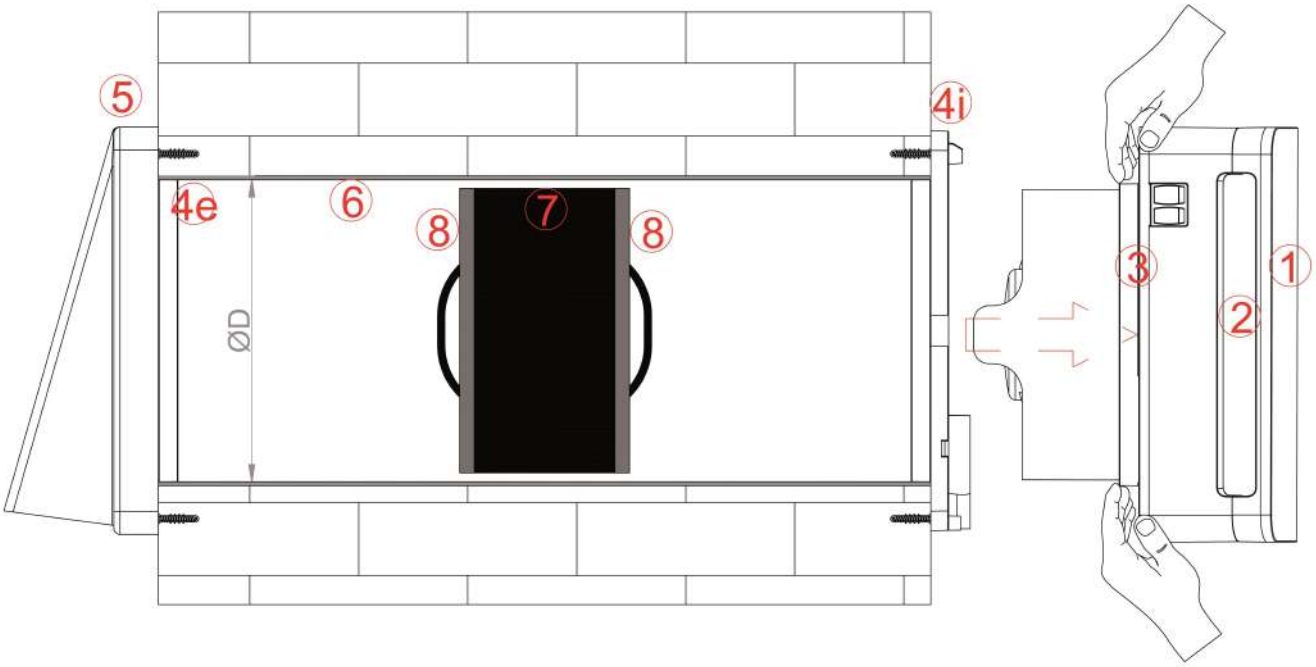

Wyjmij wymiennik ceramiczny wraz z filtrami (części 8 + 7 + 8) pociągając uchwyt do siebie, tak jak pokazano na rysunku poniżej.

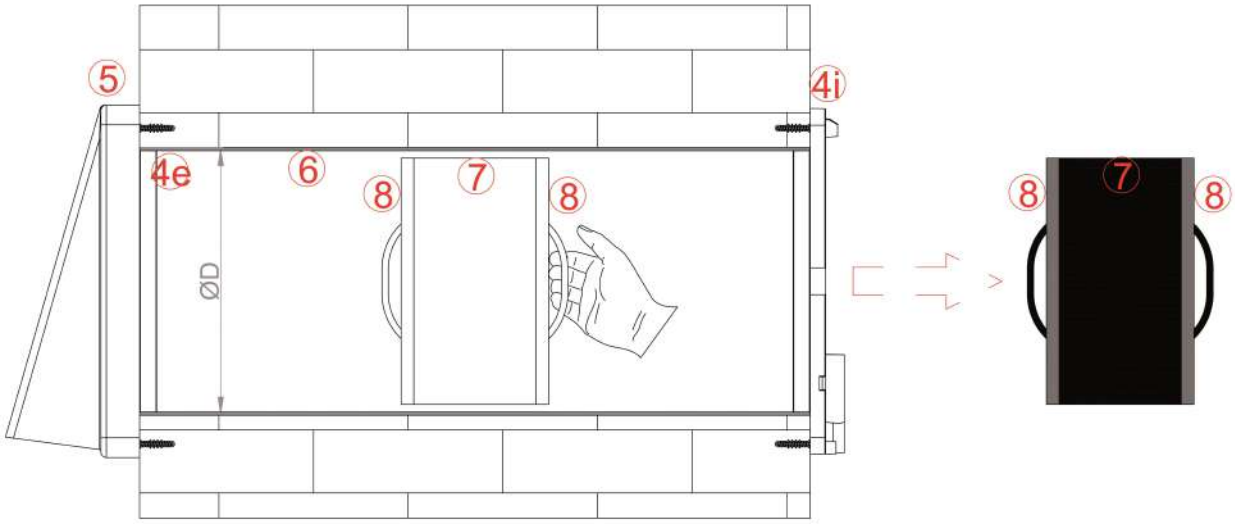

Odczep filtry (8), a następnie wyczyść je przy pomocy odkurzacza. Możliwe jest też mycie pod bieżącą wodą. Przed ponownym zamontowaniem, upewnij się, że filtry są całkowicie suche.

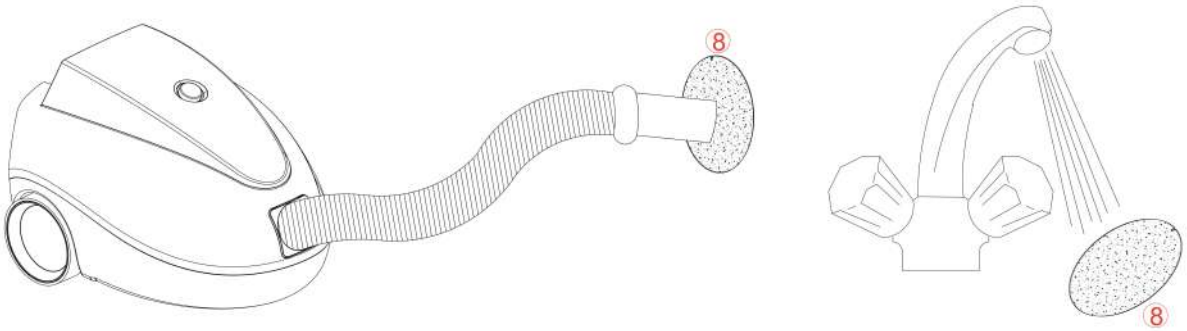

Gdy filtry są zużyte, konieczna jest ich wymiana. Żywotność filtra wynosi około dwa lata.

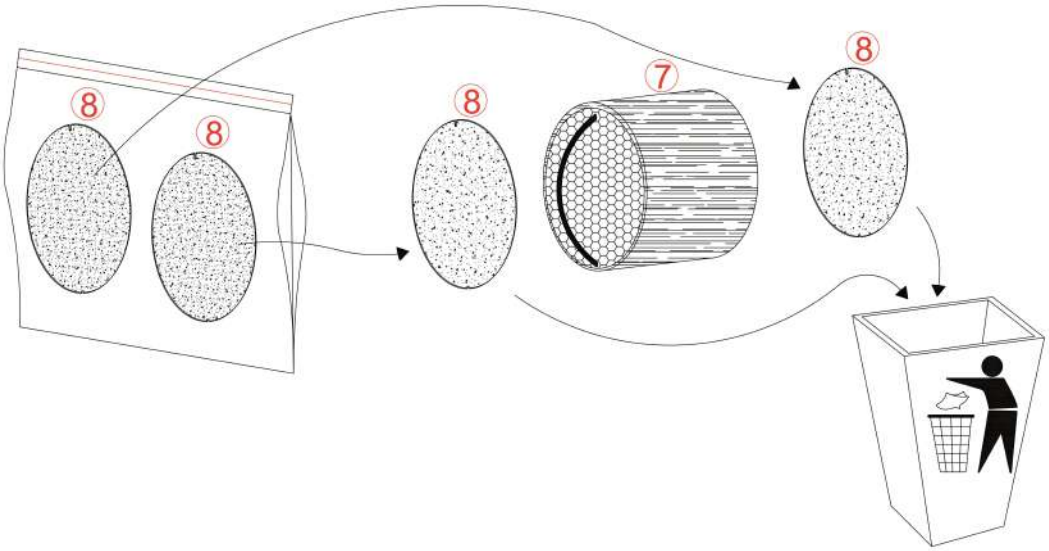

Podczas czyszczenia lub wymiany filtrów (8) usuń osady brudu z filtra ceramicznego przy pomocy odkurzacza. W ŻADNYM WYPADKU NIE WOLNO UŻYWAĆ WODY DO CZYSZCZENIA WYMIENNIKA.

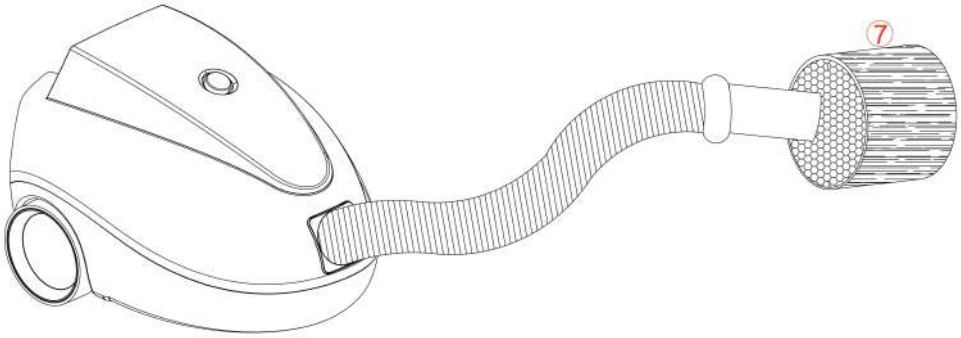

o zakończonym czyszczeniu upewnij się, że filtry są prawidłowo zamontowane na wymienniku. Filtr należy umieścić pod uchwytem (linka), jak pokazano poniżej.

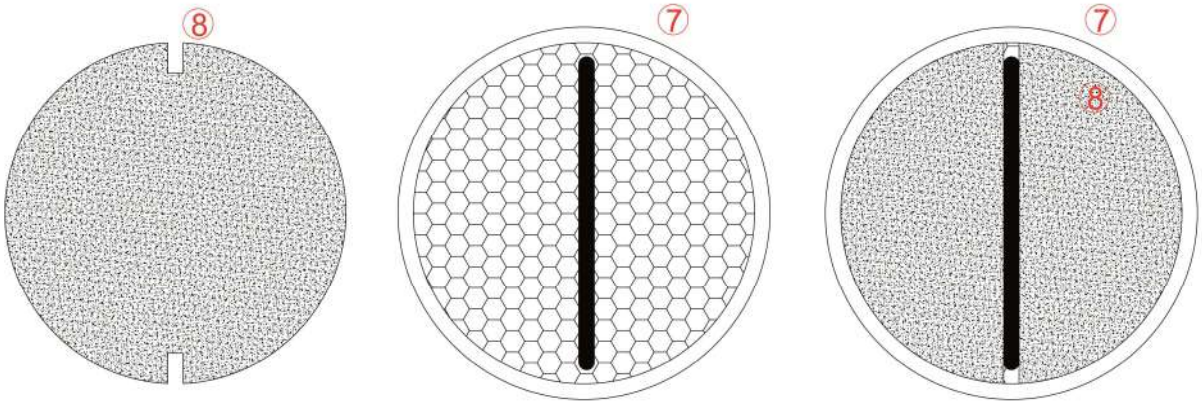

3) CZYSZCZENIE WIRNIKA I ŻALUZJI

Po zakończeniu czyszczenia filtra, upewnij się, że zarówno filtry jak i wymiennik są prawidłowo zamocowane. Odłącz maskownicę od głównej części urządzenia (elementy 1+2+3). W pierwszej kolejności zwolnij dwa górne uchwyty, a następnie dwa dolne.

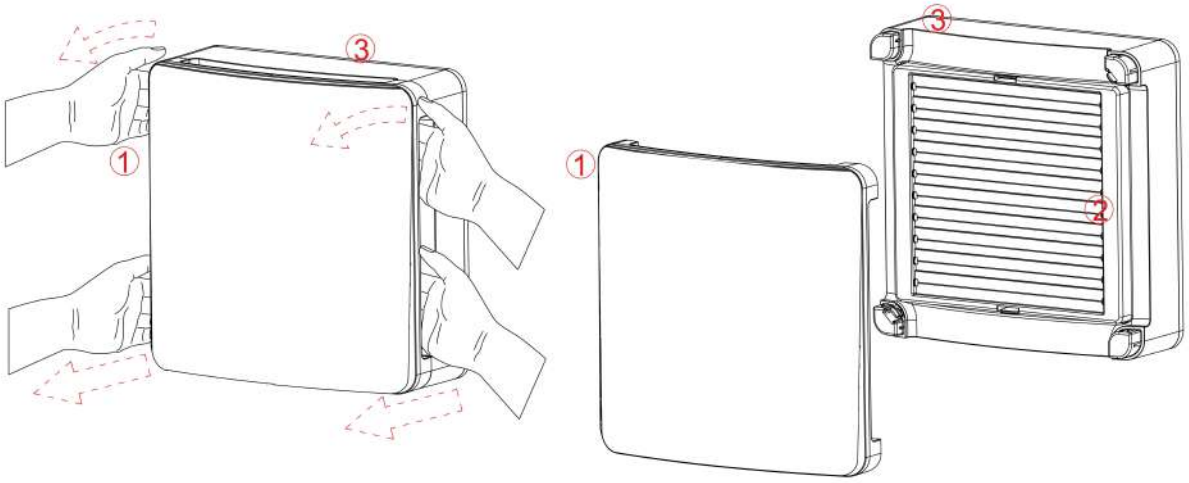

W celu odczepienia żaluzji od jednostki głównej (3) zwolnij zatrzaski przy pomocy śrubokręta (w górnej i w dolnej części).

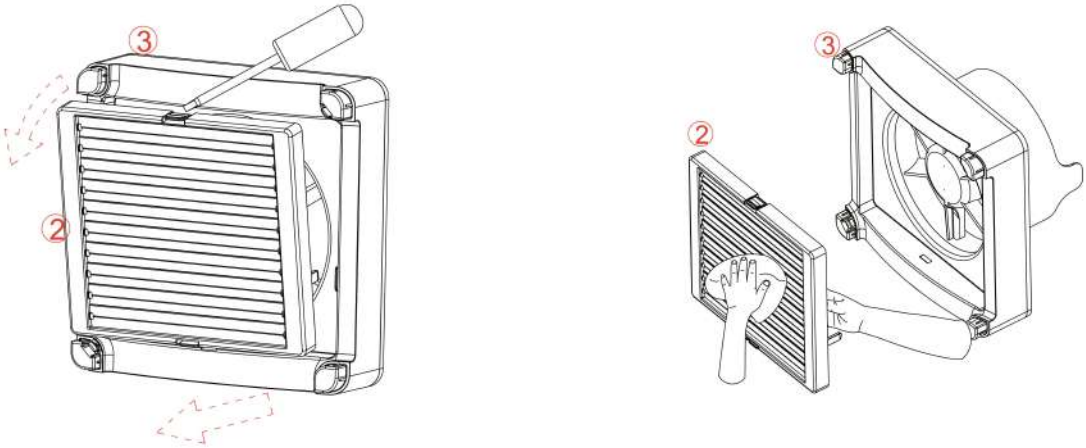

Wyczyść brud i osady kurzu na żaluzji i wlocie do wentylatora przy pomocy suchej szmatki (2).
Ostrożnie zamontuj żaluzję, upewniając się, że zatrzask górny i dolny są prawidłowo zamocowane.
Przy pomocy suchej szmatki wyczyść łopatki wentylatora (3).

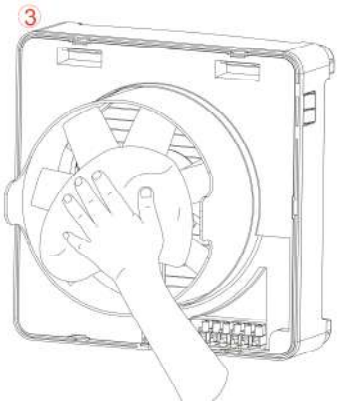

4) MONTAŻ URZĄDZANIA PO CZYSZCZENIU

Zamontuj jednostkę główną (3) z żaluzją (2) i maskownicą (1) na płycie montażowej (4i).

Uwaga: jeżeli w tym samym czasie czyszczono kilka urządzeń, upewnij się że każda część jest zamontowana w tej samej jednostce, z której została wymontowana. Zamiana elementów może powodować problemy z komunikacją MASTER-SLAVE.

4a) Wersja EBERG REQU
Zmontuj jednostkę główną i włącz rekuperator. Urządzenie jest gotowe do pracy.

4b) Wersja EBERG REQU+
Po zmontowaniu jednostki głównej, włącz urządzenie głównym włącznikiem. Reset licznika godzin pracy musi być przeprowadzony przy pomocy pilota. Zapoznaj się z instrukcją pilota w celu przeprowadzenia tej procedury.

4c) Wersja EBERG REQU R+
Po zmontowaniu jednostki głównej, włącz urządzenie głównym włącznikiem. Reset licznika godzin pracy musi być przeprowadzony przy pomocy pilota. Zapoznaj się z instrukcją pilota w celu przeprowadzenia tej procedury.

OBSŁUGA URZĄDZENIA

WERSJA EBERG REQU

Wybór biegu (1/2)

Główny wyłącznik ON/OFF (0/1)

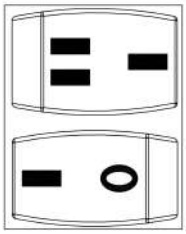

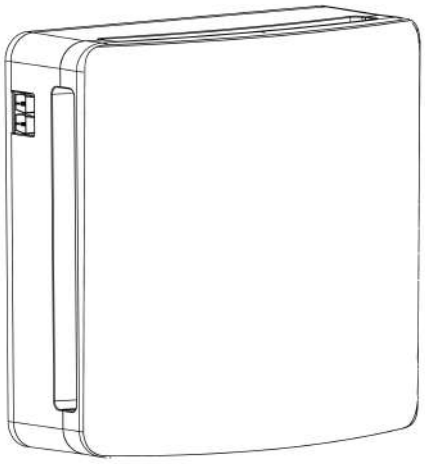

1) Włączanie urządzenia
Gdy instalacja, przeprowadzona przez wykwalifikowany serwis, została zakończona, urządzenie może zostać włączone przyciskiem „0/1”, znajdującym się z boku obudowy.
Upewnij się, czy świeci dioda sygnalizująca pracę.
Po otwarciu żaluzji urządzenie będzie pracować cyklicznie przez 70 sekund w trybie nawiewu, a następnie przez 70 sekund w trybie wyciągowym.

2) Ustawianie biegu wentylatora
Możliwe jest zwiększenie lub zmniejszenie przepływu powietrza przy pomocy przełącznika „1/2”, który znajduje się z boku obudowy.
Wybierz bieg 1 aby ustawić rekuperator w trybie cichej pracy
Wybierz bieg 2 aby ustawić rekuperator w trybie zwiększonej wydajności

3) Przełącznik ścienny
Możliwe jest sterowanie urządzeniem przy pomocy wyłącznika ściennego, jeżeli taka opcja została przewidziana podczas montażu i została przeprowadzona przez wykwalifikowany serwis zgodnie z instrukcją.
Upewnij się, że oba wyłączniki na obudowie urządzenia są ustawione w pozycji „1”.
Przyciskami ściennymi można sterować urządzeniem analogicznie do przycisków na obudowie.

4) Wyłączanie urządzenia
Wyłącznik na obudowie ustaw w pozycji „0”.
Jeżeli został zamontowany wyłącznik ścienny, ustaw go w pozycji „0”. W takim wypadku wyłącznik z boku obudowy urządzenia powinien pozostać w pozycji „1”.

WERSJA EBERG REQU+ oraz REQU R+

Główny wyłącznik ON/OFF (0/1)

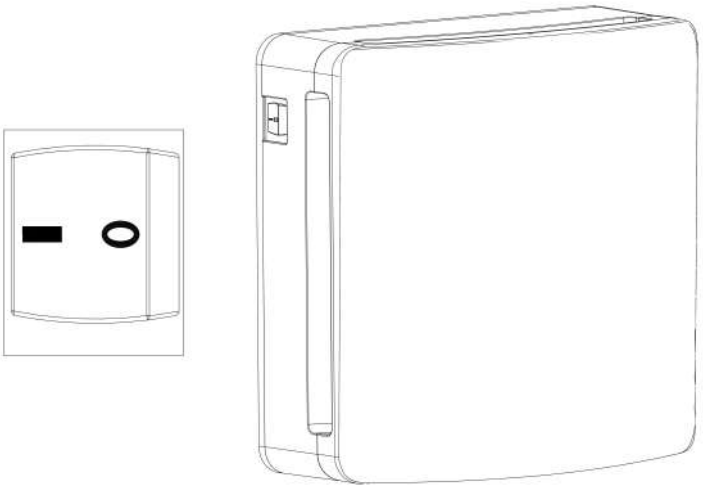

W przypadku pracy pojedynczej jednostki, włącz urządzenie przyciskiem „0/1” a następnie wybierz tryb pracy przy pomocy pilota.
W przypadku zespolonej pracy kilku jednostek, skonfiguruj urządzenia zgodnie z instrukcją opisaną w części KONFIGURACJA PRACY URZĄDZEŃ W TRYBIE MASTER-SLAVE, a gdy ta procedura zostanie zakończona, włącz urządzenie przyciskiem „0/1” i wybierz tryb pracy przy pomocy pilota.

UWAGA:
Przy pierwszym uruchomieniu rekuperator przeprowadza automatyczną kalibracje higrostatu. Możliwe, że podczas tych czynności urządzenie uruchomi tryb wyciągowy w celu obniżenia wilgotności pomieszczenia do poziomu umożliwiającego kalibrację.

ROZWIĄZYWANIE PROBLEMÓW

Jeżeli urządzenie się nie włącza, lub gdy występują problemy z jego pracą (na przykład nietypowe dźwięki), wyłącz urządzenie, ustawiając przełącznik „0/1” z boku obudowy w pozycji „0”. Skontaktuj się ze sprzedawcą w celu uzyskania pomocy.

ENGLISH VERSION

INTRODUCTION

This manual includes technical descriptions, installation instructions, assembly, maintenance and technical data exclusively directed to qualified personnel involved in the installation and maintenance of the product.

INTENDED USE

The product has been made and it is installed to allow a constant air exchange inside the room. The recovery system can be generally installed in residential or public places.
The product is supplied with a ceramic heat exchanger that accumulates heat during the extraction of hot air coming from the room while, during the air intake from the outside, the device transfers to the inlet cold air, the thermal energy stored in the heat exchanger.
The product is designed for wall installation. The duct containing the heat exchanger is supplied for walls with a maximum thickness of 400mm; the duct can be shorten to a minimum of 250mm.
The extracted or incoming air must not contain inflammable or explosive mixtures, chemical vapours, dusts, oils and other pathogenic substances in general.

GENERAL INFORMATION

- This product has been manufactured following current technical safety regulations and in compliance with EU standards and is intended to provide an air exchange in rooms and enclosed spaces, wherever the product is installed.
- Please read this instruction carefully before installing or starting up the product. It contains important information on personal and user safety rules to be followed while installing, using and carrying out maintenance work on the equipment.
- Once the product has been installed, please hand in this booklet to the end user.
- Check that the appliance is in perfect condition while unpacking. Any fault or damage caused in origin is covered by the our company guarantee.
- Please make sure that the appliance coincides with the product you have ordered and that the details on the instructions plate fulfill your necessities
- Please follow all these indications to ensure performance, mechanical and electrical reliability and keep always this instruction manual. Do not use this product for applications other then those indicated by the manufacturer.

TRANSPORT AND STORAGE

- The packaging user for this appliance has been designed to support normal transporting conditions. The appliance must always be transported in its original packaging as not doing so could deform or damage the product.
- The product should be stored in a dry place in its original packaging, protected from dust and dirt until it is installed in its final location.
- Do not accept delivery if the appliance is not in its original packaging or shows clear signs of having been manipulated in any way.
- Do not place heavy weights on the packed product and avoid knocking or dropping it.

SAFETY CONDITIONS

- This appliance must only be used for the purpose it was built for, i.e. air exchange for domestic and similar purposes.
- Installation must be carried out by qualified personnel according to manufacturer's instructions. Incorrect installation can cause damage to people, animals or properties for which the manufacturer cannot be held liable.
- Before carrying out any cleaning or maintenance disconnect the mains electrical supply to the unit by means of a double pole switch or remove the plug. Any maintenance and cleaning operation that requires dismounting the unit must only be done by qualified service.
- Do not operate the appliance in the presence of inflammable vapours (alcohol, petrol, etc.).
- Make sure you have completely assembled the product before running.
- Periodically, at least once a year or more frequently in case of heavy use, remove dirt and incrustation from the impeller and motor casing and, if necessary, clean or replace the filter. It is also very important to make sure the impeller is not deformed or cracked, is able to rotate freely and without oscillation, and is properly fixed to the shaft.
- When the appliance is out of use, remove the power lead. Moreover, make potentially dangerous parts harmless, especially with regard to children who might play with appliance when it is not in use.
- The recuperator is a fixed appliance and the main supply must be done by flexible cable with plug or by a onnipolar switch with a minimum opening of the contacts of 3 mm.
- If the recuperator is going to be installed in a room where a boiler or other combustion apparatus is installed, make sure that the building has sufficient air intakes to assure adequate combustion, in accordance with applicable regulations.
- This appliance can be used by children aged from 8 years and above and persons with reduced physical sensory or mental capabilities or lack of experience and knowledge if they have been given supervision or instruction concerning use of the appliance in a safe way and understand the hazards involved. Children shall not play with the appliance. Cleaning and user maintenance shall not be made by children.

EBERG

CONTENT

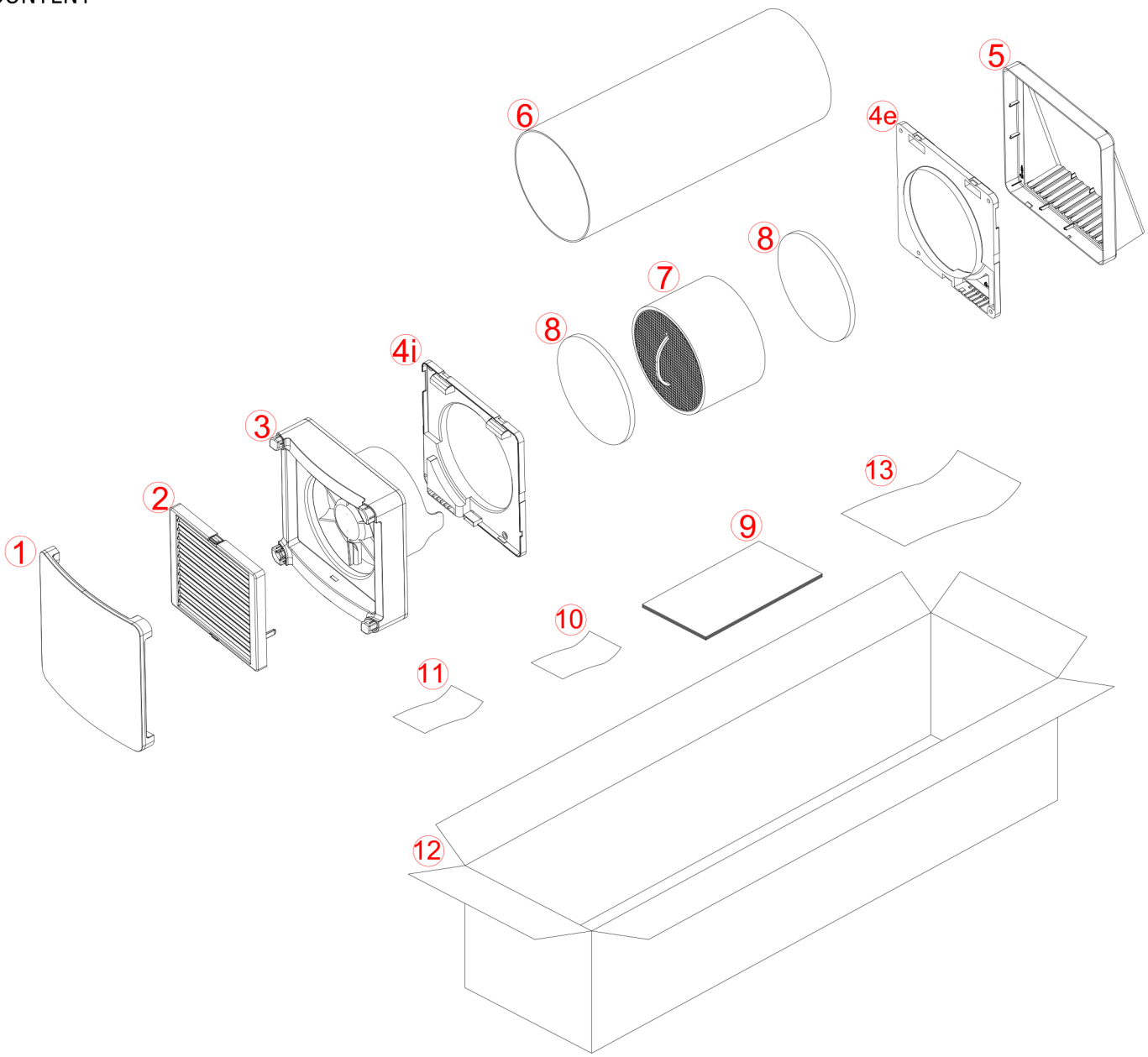

1- Front Cover
2- Shutter
3- Unit
4i- Internal wall-mounting part with electrical connections
4e- External wall-mounting part
5- External conveyor
6- Recessed duct 400mm
7- Ceramic heat exchanger
8- Filters
9- installation and maintenance manual
10- Precautions
11- Packaging

TECHNICAL PARAMETERS

The Heat Recovery System is categorized as a Class II product.

The protection level is IPX4.

The Heat Recovery System is projected for indoors installation. Working temperature is included between -30°C and 50°C with maximum relative humidity of 80%.

The design of the Heat Recovery System is in continuous evolution, therefore, some models may differ from those described in this manual.

DIMENSIONS, MM

- EBERG REQU / REQU+ / REQU R+ 160

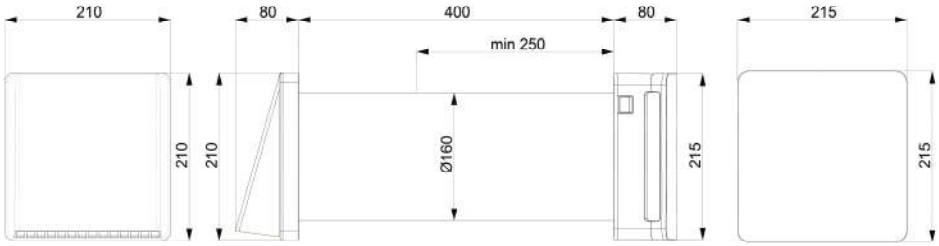

- EBERG REQU / REQU+ / REQU R+ 100

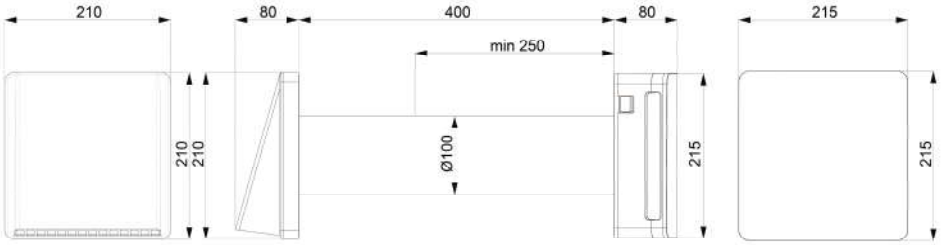

EBERG REQU					
Speed	1	2	3	4	5
Voltage at 50Hz	220-240Vac	220-240Vac	X	X	X
Power Ø160 [W]	4,9	8,9	X	X	X
Power Ø100 [W]	3,9	7,9	X	X	X
Flow rate Ø160 [m³/h]	30	60	X	X	X
Flow rate Ø100 [m³/h]	15	30	X	X	X
Noise at 3 m Ø160 [dB]	13	23	X	X	X
Noise at 3 m Ø100 [dB]	19	29	X	X	X
Max Efficency	93%	93%	X	X	X

EBERG REQU+					
Speed	1	2	3	4	5
Voltage at 50Hz	220-240Vac	220-240Vac	220-240Vac	X	X
Power Ø160 [W]	4,9	6,9	8,9	X	X
Power Ø100 [W]	3,9	5,9	7,9	X	X
Flow rate Ø160 [m³/h]	30	45	60	X	X
Flow rate Ø100 [m³/h]	15	22,5	30	X	X
Noise at 3 m Ø160 [dB]	13	20	23	X	X
Noise at 3 m Ø100 [dB]	19	24	29	X	X
Max efficency	93%	93%	93%	X	X

EBERG REQU R+					
Speed	1	2	3	4	5
Voltage at 50Hz	220-240Vac	220-240Vac	220-240Vac	220-240Vac	220-240Vac
Power Ø160 [W]	4,9	5,9	6,9	7,9	8,9
Power Ø100 [W]	3,9	4,9	5,9	6,9	7,9
Flow rate Ø160 [m³/h]	30	37,5	45	52,5	60
Flow rate Ø100 [m³/h]	15	18,5	22,5	26,5	30
Noise at 3 m Ø160 [dB]	13	16,5	20	21,5	23
Noise at 3 m Ø100 [dB]	19	21,5	24	26,5	29
Max efficiency	93%	93%	93%	93%	93%

CONSTRUCTION

The product is composed of a wall mounted unit to be placed inside the room, a recessed duct which contains the ceramic heat exchanger and filters and an external wall mounted conveyor.

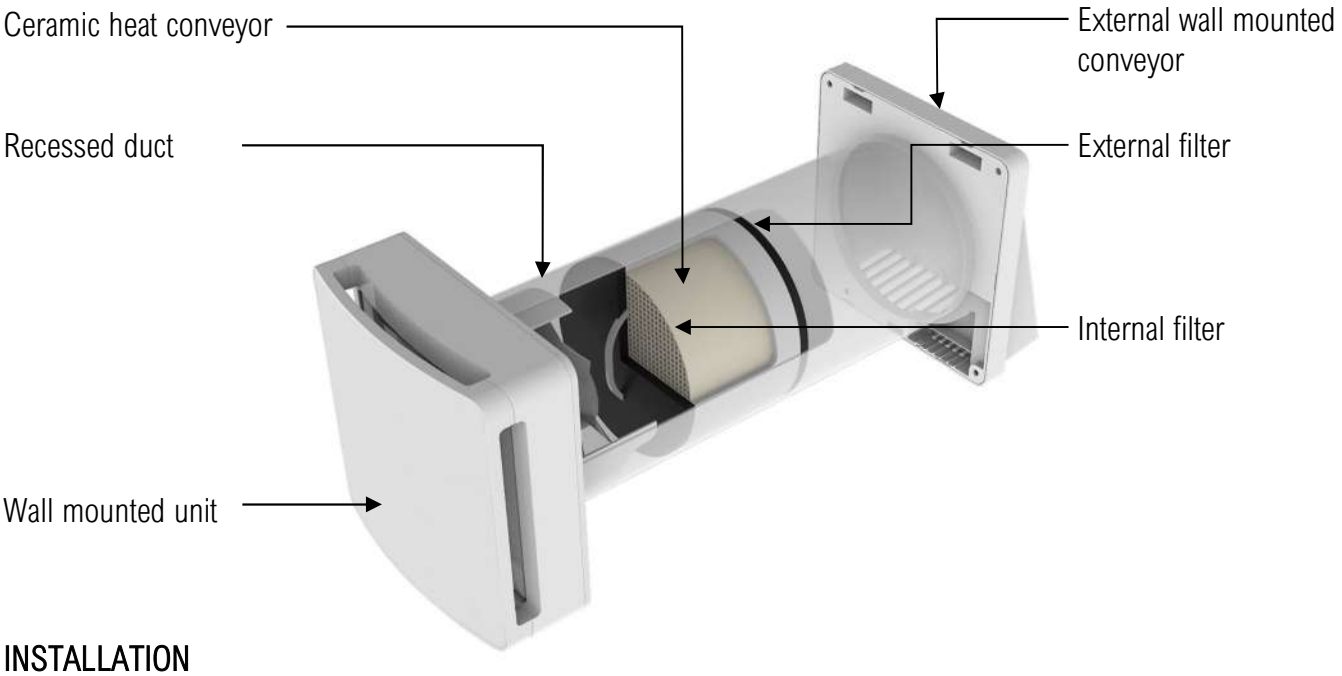

INSTALLATION

Installation must only be carried out by properly qualified person.
Make sure that the main electrical supply in the installation room is disconnected before starting the electrical operations of assembly.
The appliance must not be installed near curtains, drapes, etc. as these could compromise the correct working of the product.
Make sure that, once installed, the fan blades are placed not less than 2,30m away from the floor below to the product. In case of installation of more than one appliance, the distance between the products must be at least 3 metres.
Before assembling or using this product, carefully read all the instructions in this manual and be sure to own all the necessary material for the installation.
Scrupulously follow the instructions in this manual.

1) ASSEMBLY

Once the area of installation is selected, mark the centre of the hole to be realized on the wall
Make sure that on internal and external walls there is enough space, for a radius of 15 cm from the centre, thus corresponding to the product overall dimensions. Therefore make sure that, within this area, there are not any interferences with other walls or non-removable objects.

Hole diameter for installation is:
- EBERG REQU / REQU+ / REQU R+ 160: Ø160mm
- EBERG REQU / REQU+ / REQU R+ 100 Ø100mm

The duct must be installed through the hole, with a slight downward slope of 1° - 2° towards the outsight to allow proper discharge of condensation.
To use the supplied recessed duct, the thickness of the wall must not exceed 400mm.
To install the product, the wall thickness cannot be less than 250mm.
Once obtained the hole, put the recessed duct (6) into the wall.

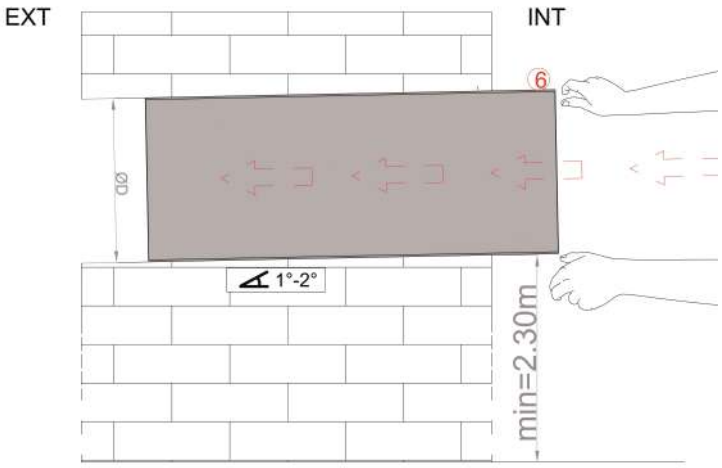

Make sure that the length of the recessed duct (6) is equal to the thickness of the wall.
The duct must end with the internal and external surfaces of the wall.

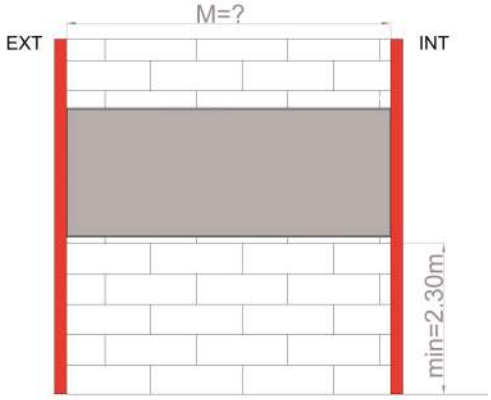

The quote “M” cannot be less than 250mm. In this case the wall is not appropriate to install the product.

Adapt the duct if necessary, to the thickness of the wall with suitable tools, in the best way as shown below:

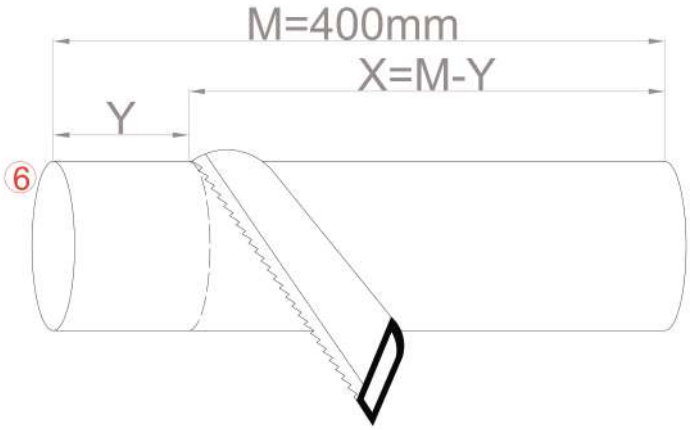

Once adapted the length of the recessed duct (6) to the exact thickness of the wall, put the external wall-mounting part (4e) on the external wall as shown in the picture below:

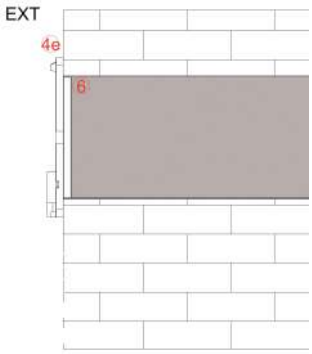

Insert centrally the wall-mounting part (4e) inside the recessed duct (6).

Once it's already centered in the duct, mark the fixing holes on the external wall using the external wall-mounting part (4e) through a level measure tool to ensure a proper installation as shown in the picture below:

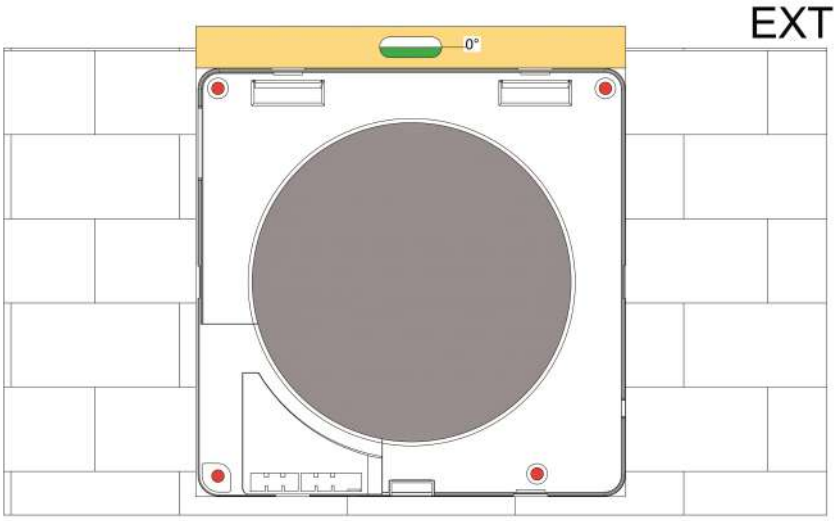

Make the holes and insert the expansion plug for the wall mounting.

Screw the external wall-mounting part (4e) on the external wall.

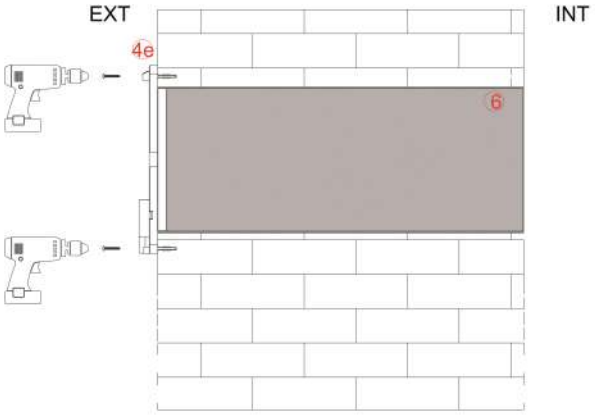

Fix the external conveyor (5) on the external wall mounting part (4e) till the complete assembly, as shown in the pictures below:

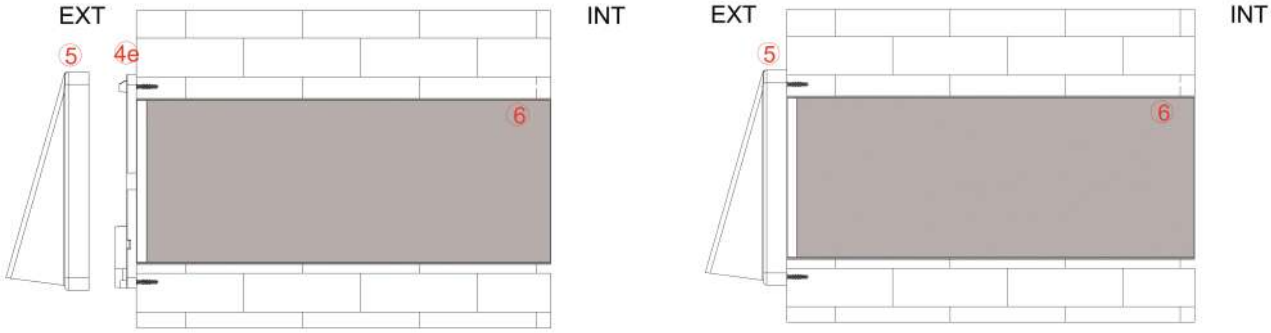

2) ELECTRICAL CONNECTIONS

Installation must only be carried out by qualified person. Make sure that the voltage of the installation room is in compliance with the value declared on the product label.

Make sure that the main electrical supply in the installation room is disconnected before electrical assembly operations.

Identify the version of the product and carefully read all the instructions related to electrical connections.

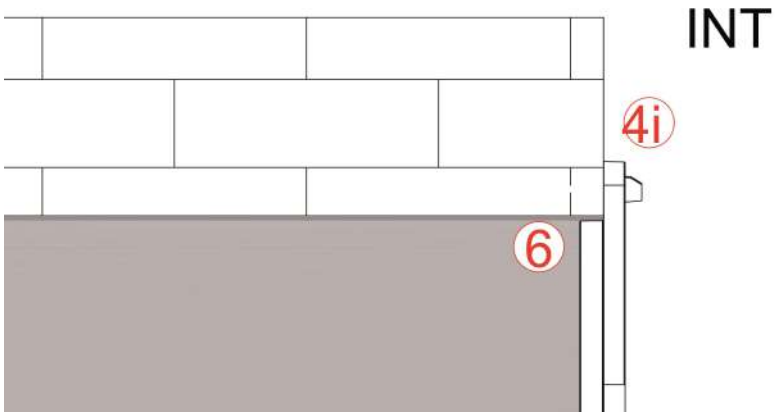

Insert centrally the internal wall-mounting part (4i) within the recessed duct (6) as shown in the picture above.

By using a measure level tool, mark and make four holes to fix on the wall the internal wall-mounting part (4i).

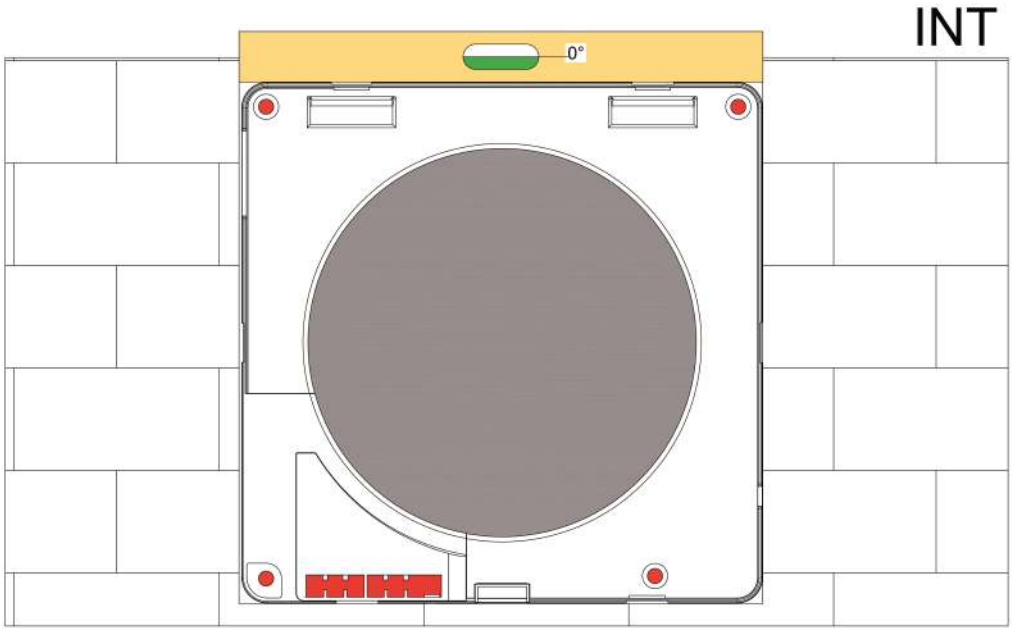

Unlike the external wall mounting part, on the internal wall is necessary to bring the power supply conductors to connect them to the stripped wires supplied with the product.
Provide an output for the wires, as the highlighted area shown in the picture.

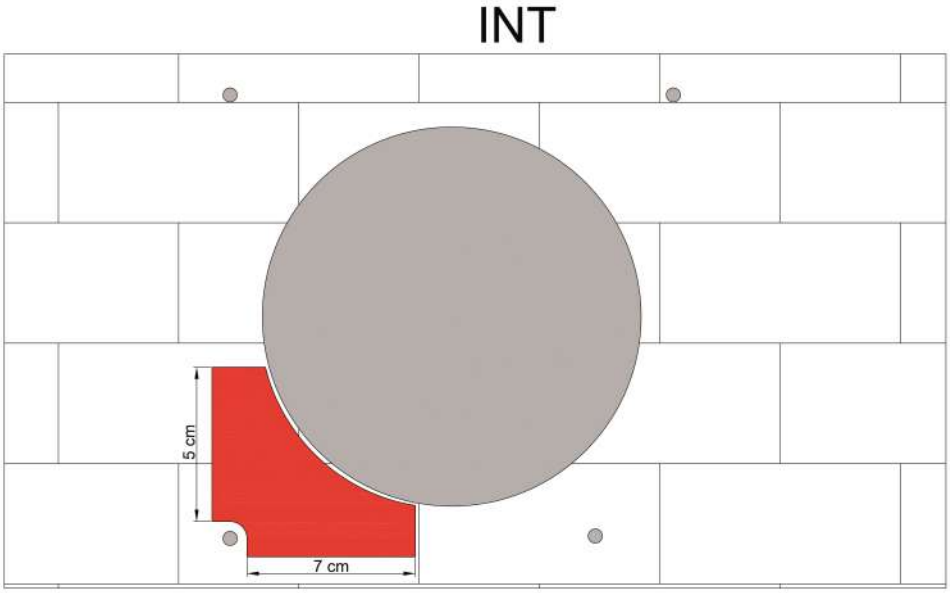

CONNECTION OF A SUPPLY CABLE COMING FROM THE WALL:

Once the wall plugs for the wall mounting are inserted, before proceeding with fastening, extract the terminal box from the internal wall mounting part (4i) and let the cable pass through the dedicated space.

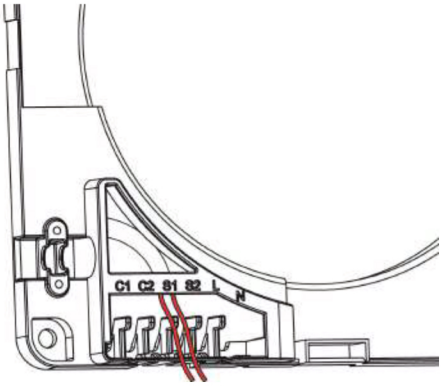

CONNECTION OF AN EXTERNAL POWER CORD:

Break the plastic flaps indicated in the pictures below.

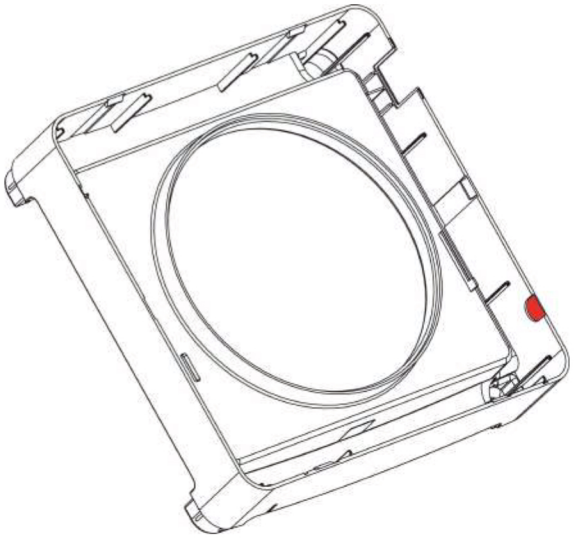

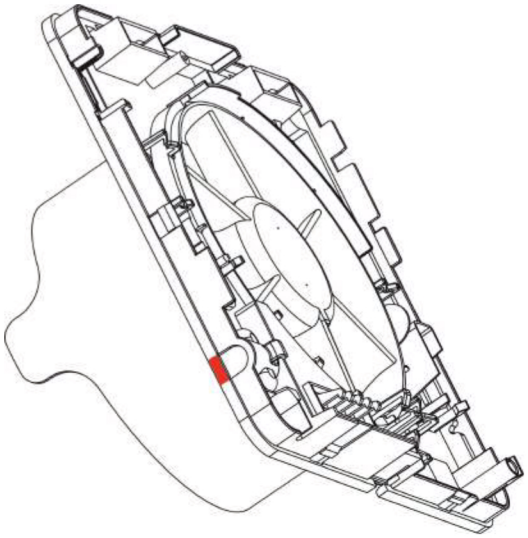

Extract the terminal box from the internal wall mounting part and let the cables pass through the dedicated space, fix the cable holder with the screws provided.

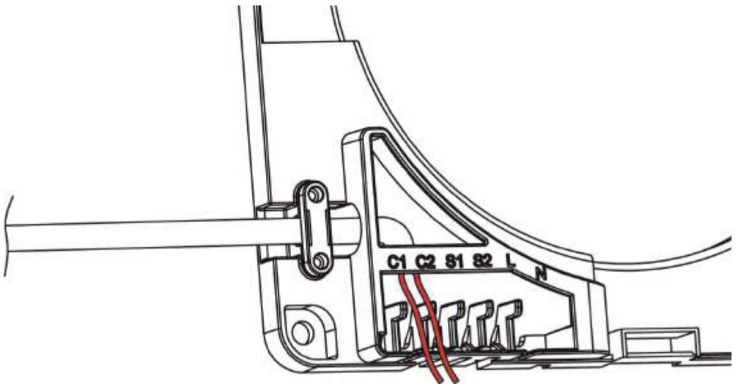

Fix the internal wall mounting part (4i) to the wall and make the electrical connections as described in the next paragraphs.

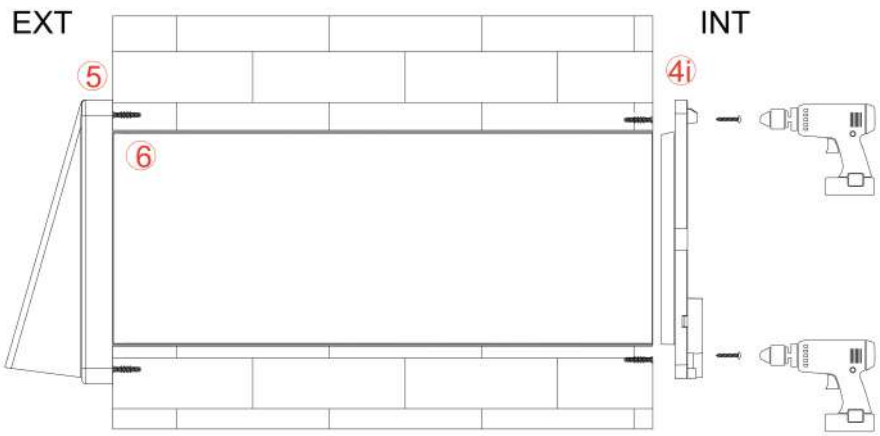

2a) EBERG REQU VERSION

DIRECT CONNECTION

Before proceeding with the connection, make sure that the wires are (live and neutral) inside the area specifically obtained on the wall.

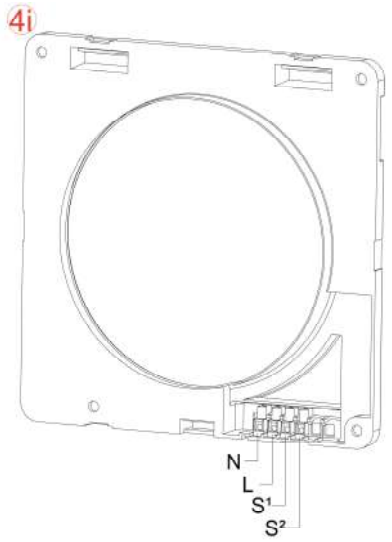

Take the internal wall-mounting part (4i) and the tools necessary to connect the main supply to the terminal box.
Connect properly and safely the Live wires to the terminal block identified as “N” and “L”.

REMOTE WALL CONTROL CONNECTION

Moreover it is possible to move the “ON/OFF” and the “SPEED SELECTION” switches on the wall. Follow the instructions of the paragraph “ DIRECT CONNECTION” related to the procedure of the connection to the electrical supply.

To control the product by recessed switches it is necessary that, during the operation on the product, the switches are always set up on 1 as shown in the picture (Y).

To turn on the product through a wall control, connect a bipolar switch in series to the “L” and “N” supply as shown in the pictures (a) for bipolar switch.

Connections must be done as shown below:

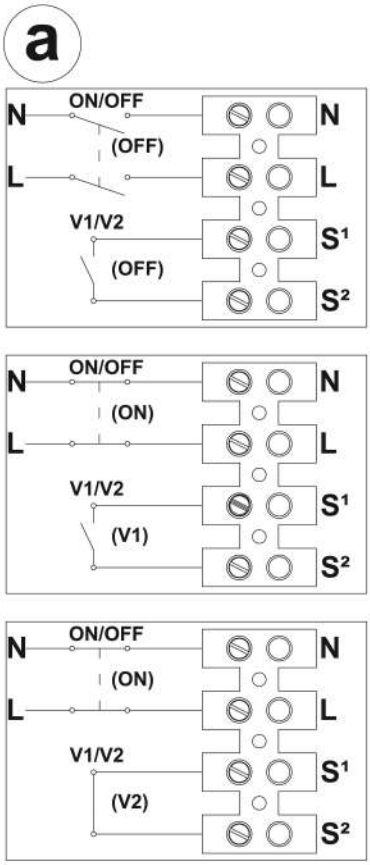

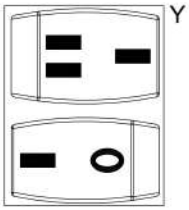

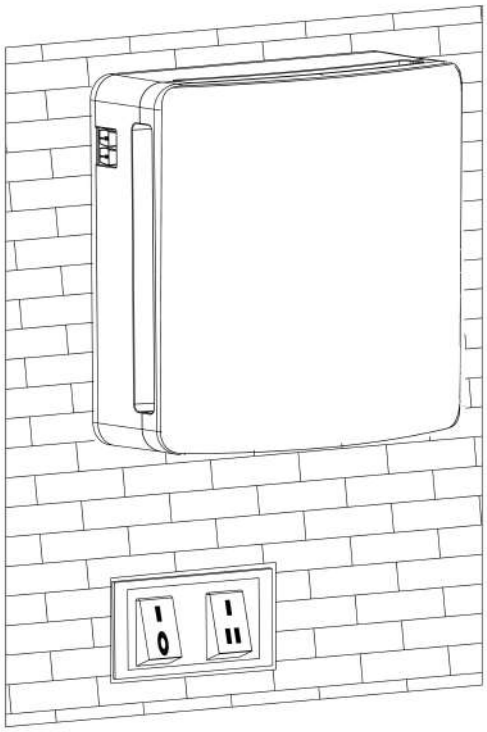

To control the speed through the recessed switch connect the two ends of the switch to the heads “S1” and “S2” as illustrated.

2b) EBERG REQU+ VERSION

POWER SUPPLY CONNECTIONS

Before proceeding with the connection, make sure that the wires (Live and Neutral) are inside the area specifically obtained in the wall.

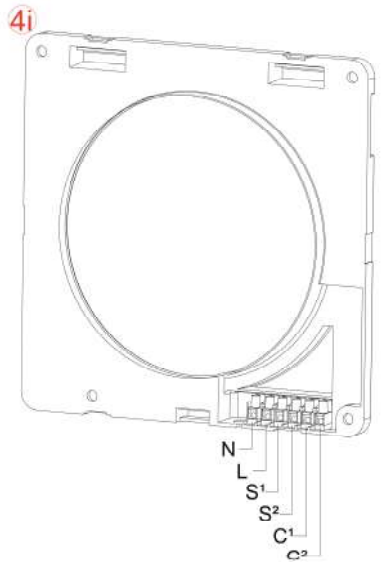

Take the internal wall-mounting part (4i) and the tools necessary to connect the main supply to the terminal box.

Connect properly and safely the Live wires to the terminal block identified as “N” and “L”.

Switching ON and OFF can be run by remote. To control the product with recessed switch, it’s necessary, during operation, that switches are always set on 1, as shown in the picture (Y). To turn on the product through wall switch, connect a bipolar switch in sequence to “L” and “N”, as shown in the picture (a)

Product can be connected to the network home automation by serializing the main supply to set switching ON and OFF.

Connections must be done as shown below:

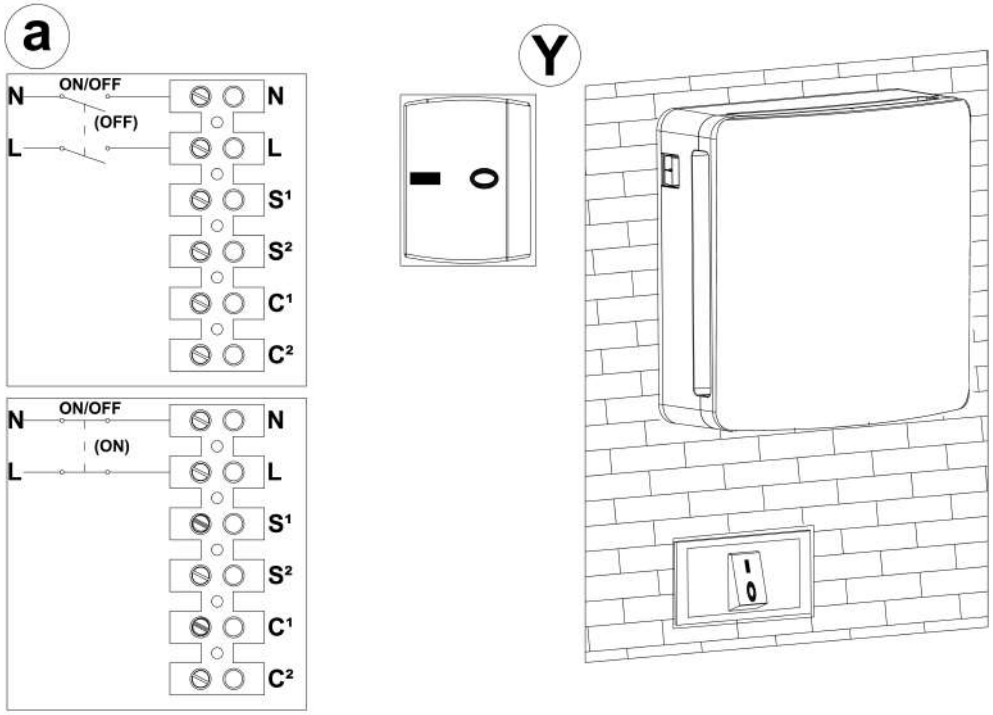

COMMUNICATION WITH SLAVE PRODUCTS

If you consider to install one or more products in sequence to the main unit or make the connection in the future, refer to the pictures below to allow the communication between the master unit and the products in sequence.

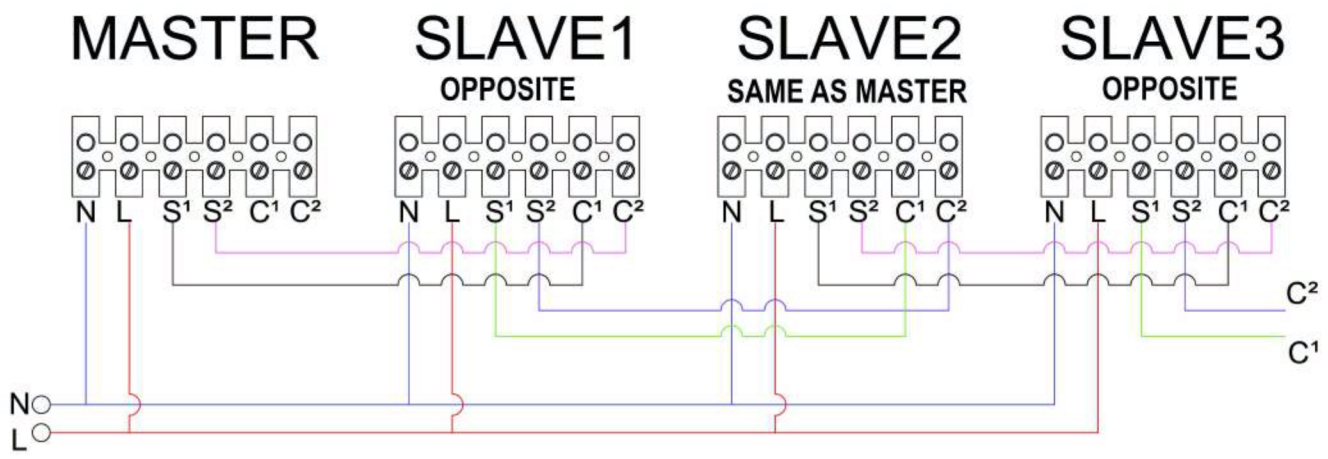

It is recommended to use different cable colours to avoid to exchange the wiring connections.

Attention – As indicated in the connection diagram, the master unit must not have other products connected to the terminals C1 and C2 in order to be configured as master.

Attention – It is necessary to respect the wiring connection between the signals S1-C1 and S2-C2 to avoid damages to the electronic device.

REMOT PANEL CONNECTION FOR EBERG REQU+ VERSION

By using the optional “Remote panel” or making the connection in advance to use the optional accessory later on, it is necessary to the master unit two wires to the terminals “C¹” and “C²” to be connected to the terminals of the device.

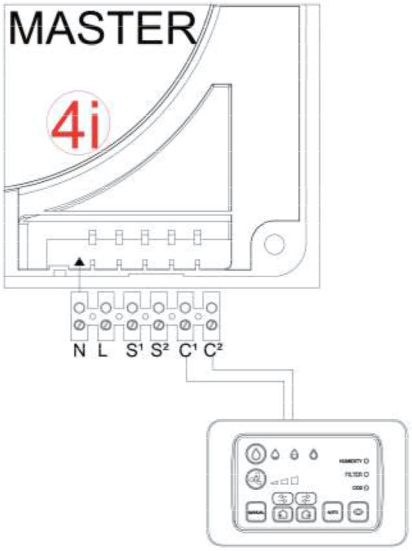

Specific instructions for installation of “Remote panel” are inside the box of the appliance.

CONFIGURATION OF MASTER- SLAVE PRODUCTS EBERG REQU+ VERSION

Verify that the master unit doesn't have other products connected to the terminals (C1 and C2), then proceed with the powering. After the first 10 seconds while the red LED will be on, the product will be automatically configured as master.

DO NOT PRESS ANY BUTTONS ON THE REMOTE CONTROL DURING THE CONFIGURATION

In order to verify that the configuration is ok:

1. after the first 10 seconds the red LED switches off
2. wait for the master configuration signal, ie a flash of the red LED
3. press the button "AUTO"

If the red LED gives the signal corresponding to the "AUTO" mode (white/red blinking), the product is correctly configured as MASTER. Once the product is configured as MASTER unit, it is possible to start with the configuration of the SLAVE 1.

DO NOT PRESS ANY BUTTONS ON THE REMOTE CONTROL DURING THE CONFIGURATION OF SLAVE UNITS

Make sure the MASTER unit starts running before turning on the next unit (SLAVE) through the "0/1" switch in order to give time to MASTER unit to configure the SLAVE products in the desired sequence.
Turn on, through main switch, all the SLAVE units in sequence as explained below only after that the previous unit has actually started running.

1) Master Unit
2) Slave 1 which runs in the opposite direction of the Master
3) Slave 2 which runs in the same direction of the Master
4) Slave 3 which runs in the opposite direction of the Master ….

IN CONFIGURATION PHASE, SLAVE UNITS AFTER THE FIRST 10 seconds IN WHICH THE RED LED IS ON, WILL NO LONGER MAKE ANY VISUAL NOTICE.

ATTENTION

If the product is not correctly configured (MASTER or SLAVE), the RESET function can be used. In this way the product can be brought back to original manufacturing conditions. This procedure is explained in the command/control manual.

2c) EBERG REQU R+ VERSION

POWER SUPPLY CONNECTION

Before proceeding with the connection make sure that the wires (Live and Neutral) are inside the area specifically obtained in the wall.

Attention: When installing more devices as MASTER-SLAVE configuration, be sure to keep a minimum distance of 3 meters and a maximum distance of 20 meters, while obtaining optimal communication among the units.

The wall material (such as bricks, reinforced concrete), may have influence on the distance.

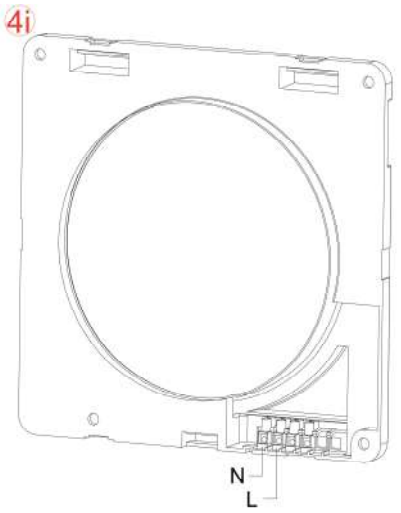

Take the internal wall-mounting part (4i) and the tools necessary to connect the main supply to the terminal box.

Connect properly and safely the Live wires to the terminal block identified as “N” and “L”.

Switching ON and OFF can be run by remote. To control the product with recessed switch, it’s necessary, during operation, that switches are always set on 1, as shown in the picture (Y).

To turn on the product through wall switch, connect a bipolar switch in sequence to “L” and “N”, as shown in the picture (a).

Product can be connected to the network home automation by serializing the main supply to set switching ON and OFF.

Connections must be done as shown below:

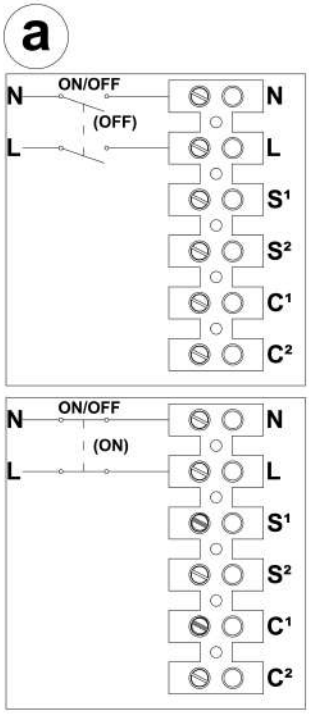

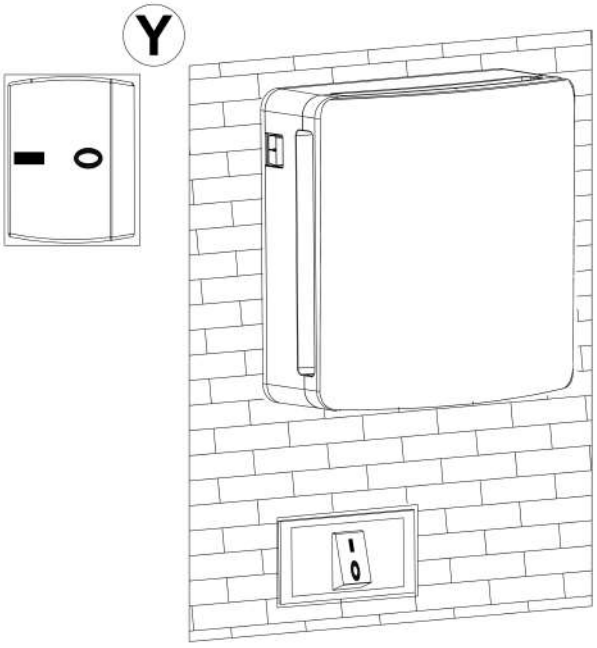

CONFIGURATION OF MASTER- SLAVE PRODUCTS, EBERG REQU R+ VERSION

In order to configure the MASTER-SLAVE of the REQU R+ version, see the specific paragraphs in the instructions manual of the remote control.

3) ASSEMBLY CONCLUSION

After the connection, carefully arrange the terminal box and the cables in the proper compartment, insert the ceramic heat exchanger (7) with related filters (8), placing it in the middle of the recessed tube (6) as shown in the picture here below:

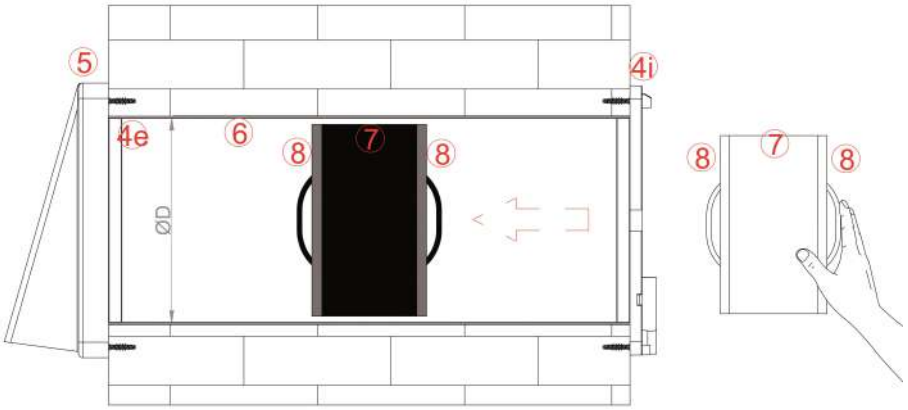

Fix the main unit (3), with its shutter (2) and the front cover (1) already mounted on it, on the internal wall-mounting part (4i) until complete assembly. Make sure to install the main unit on the wall placing all the switches in the top left.

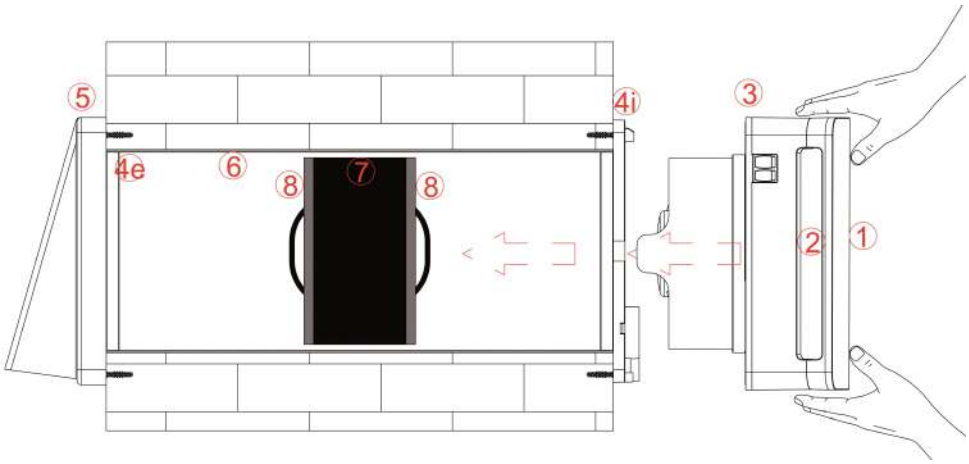

MAINTENANCE

All maintenance operations must only be done by qualified person.
Before carrying out any cleaning or maintenance disconnect the main supply.

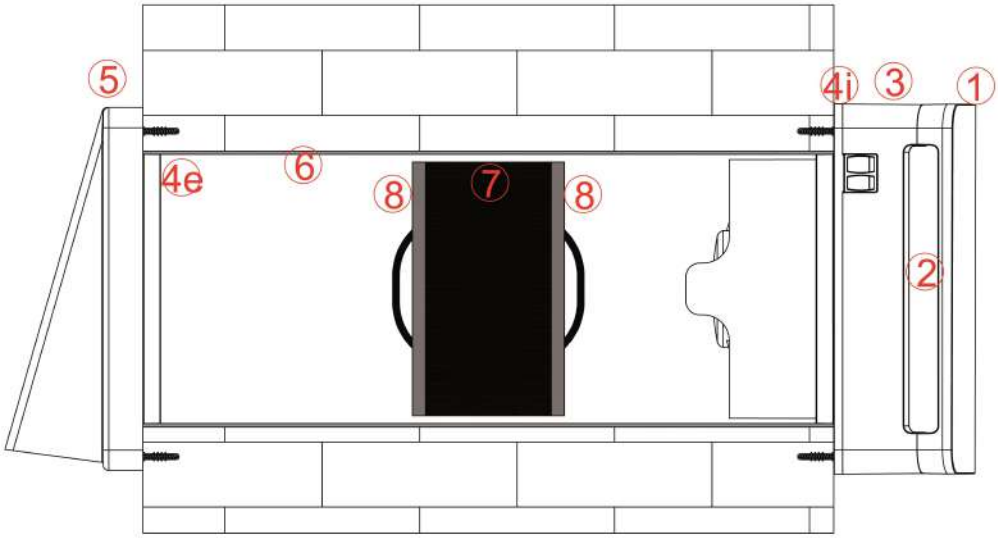

Once installed, the product must have the components placed exactly as shown in the picture here above.

1) MAINTENANCE PERIOD INDICATIONS

We recommend to clean the filters (8) and the ceramic exchanger (7) every 3 months.
We recommend to change the filters every 2 years. You can get the replacement through the retailer.

1a) EBERG REQU VERSION

The alarm function for filters cleaning/replacement is not included in this version.

1b) EBERG REQU+ VERSION

Every 2000 hours of operation the product stops running and the indicator light placed in the bottom right will give a steady red light signal.
Clean the filters and the ceramic exchanger as specified in the paragraph. Replace the filters when necessary.

1c) EBERG REQU R+ VERSION

Every 2000 hours of operation the product stops running and the indicator light placed in the bottom right will give a steady red light signal.
Clean the filters and the ceramic exchanger as specified in the paragraph. Replace the filters when necessary.

2) FILTERS AND EXCHANGER CLEANING OPERATIONS

Pull out the main unit (1+2+3) from the wall using a flat screwdriver to drive the hook placed in the lower middle part of the product as shown in the pictures here
below.

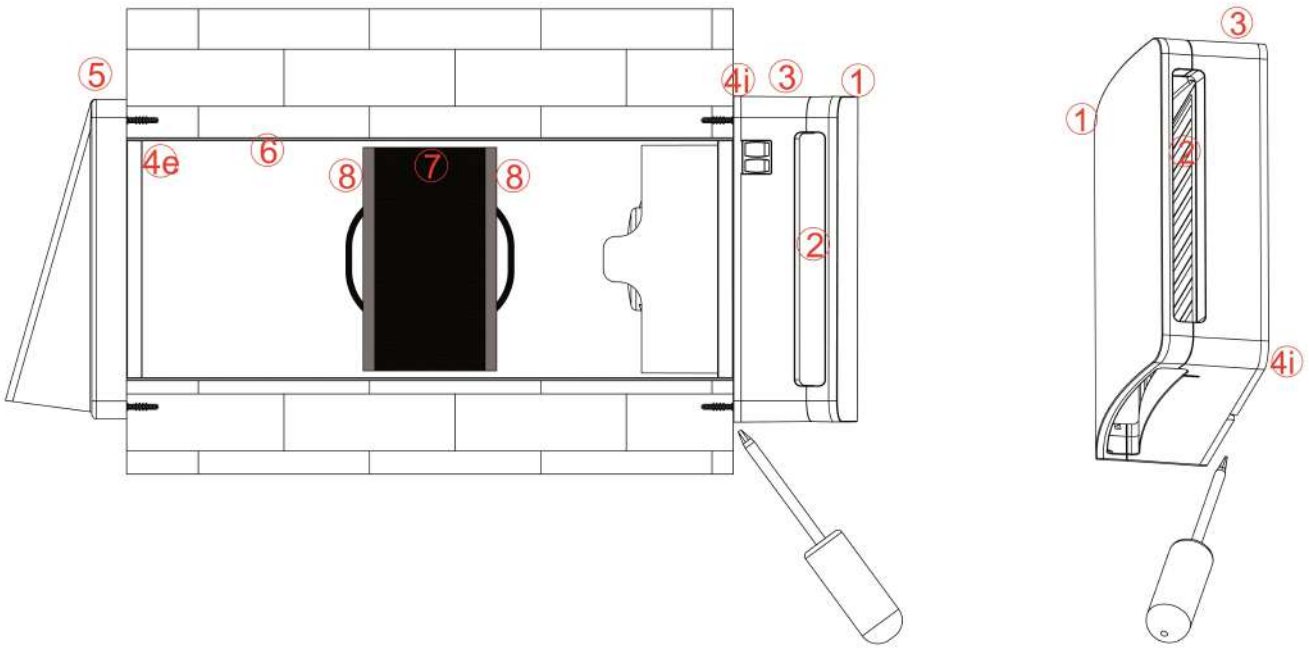

Once the unit is unhooked from the internal wall-mounting part (4i) pull it out with the hands as shown in the picture below:

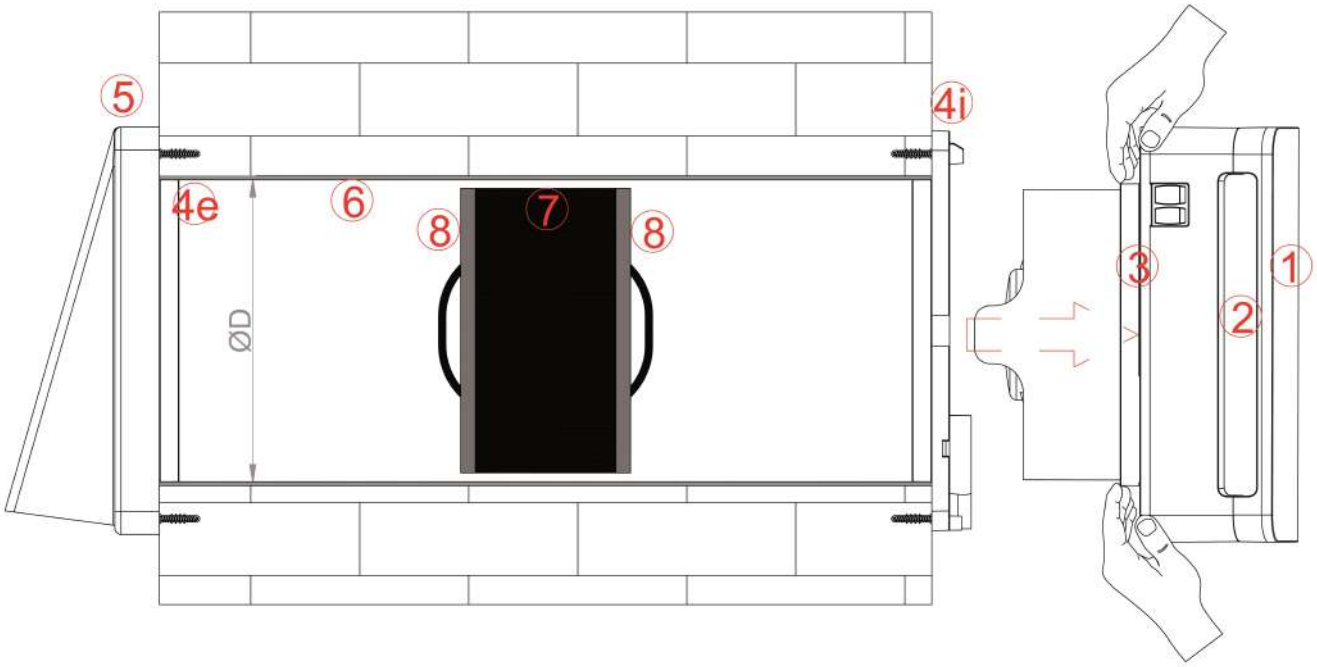

Extract the ceramic heat exchanger together with the filters (8+7+8) by pulling the proper cord towards yourself as shown in the picture below.

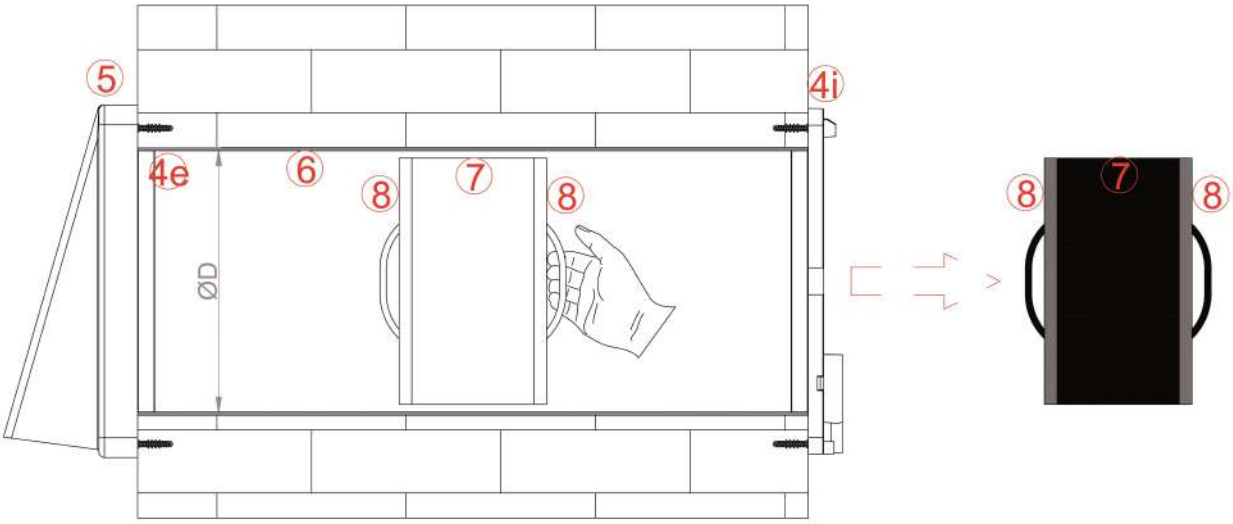

Remove the filters (8) from their location and clean them by using a vacuum cleaner or even washing them. Make sure that the filters are completely dry before being re-mounted on the unit.

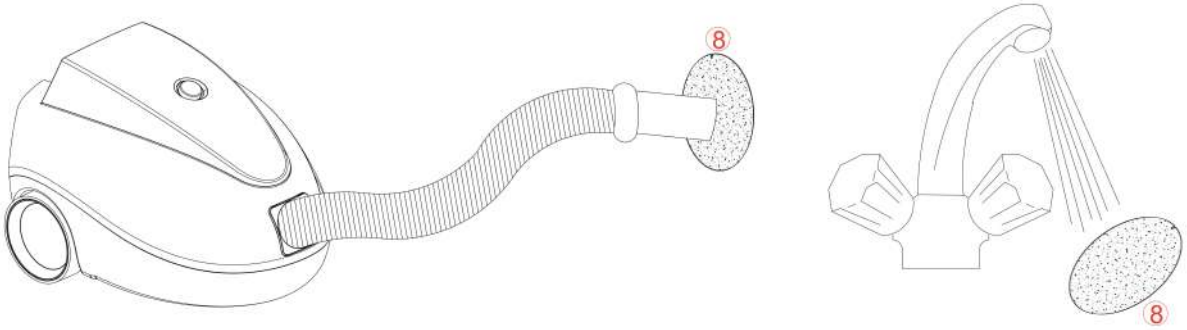

When the filters (8) are worn (roughly: 2 years) need replacement.

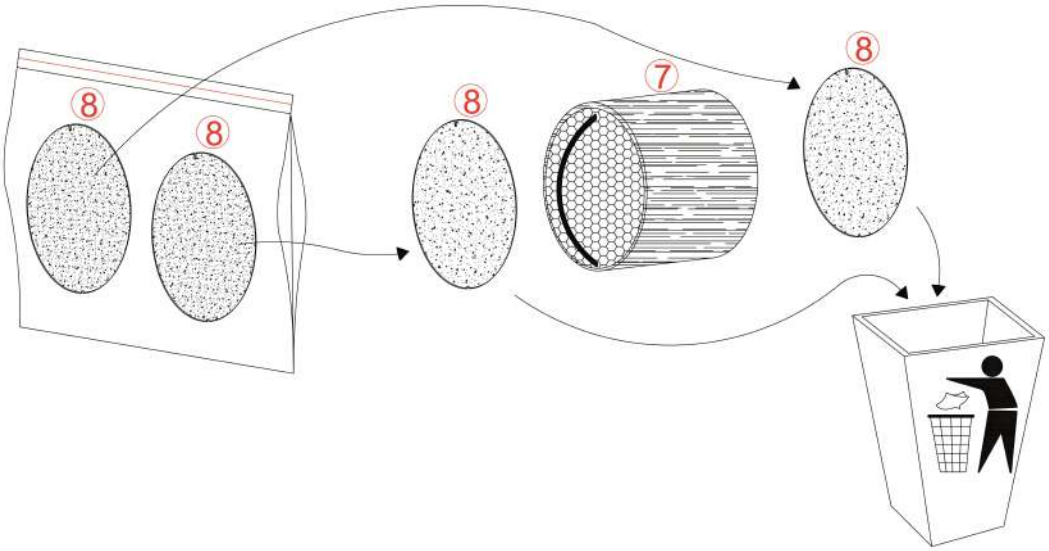

During the filters cleaning/replacement operations (8), remove any dirt residues in the ceramic heat exchanger by using a vacuum cleaner. DO NOT WASH UNDER WATER THE CERAMIC HEAT EXCHANGER.

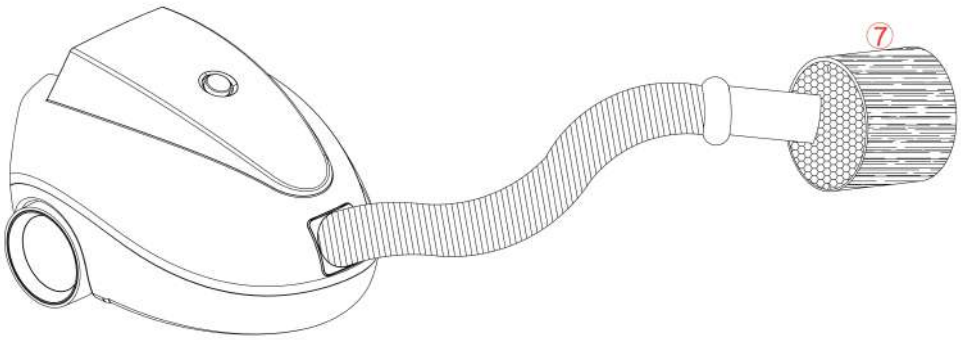

Once the cleaning operation has been completed, make sure to re-mount the filters (8) in their location on the heat exchanger (7) by inserting the filters split under the rope as shown in the picture below:

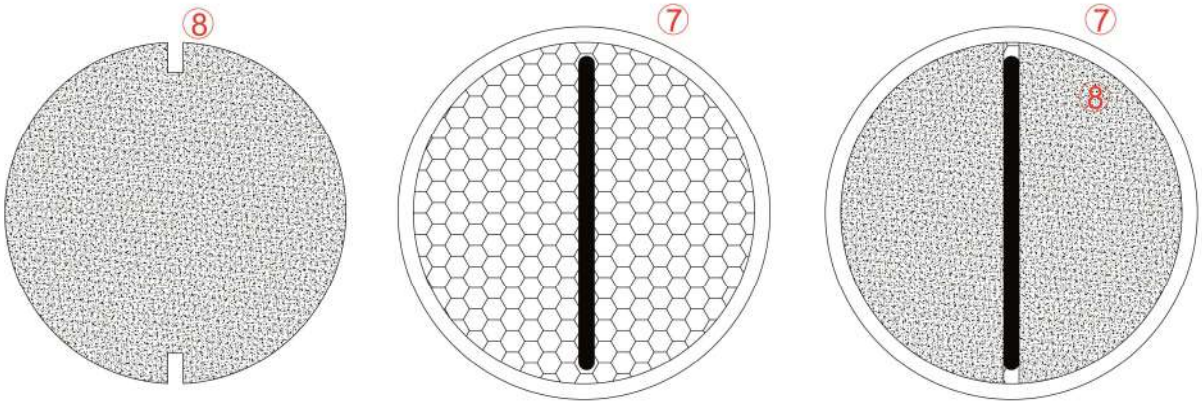

3) IMPELLER AND SHUTTER CLEANING

Once the cleaning operation has been completed make sure to re-mount the filters and the heat exchanger in their location.
Take the main unit group (1+2+3) and remove the front cover (1) by pulling out the upper hooks firstly and then the lower ones.

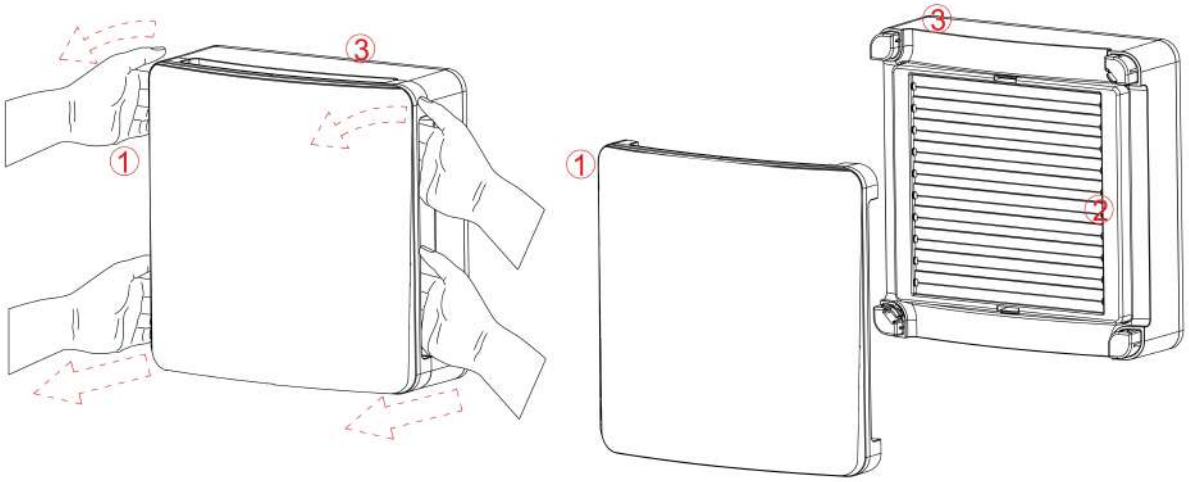

To remove the shutter from the main unit (3) use a flat screwdriver and prize on the hooks.

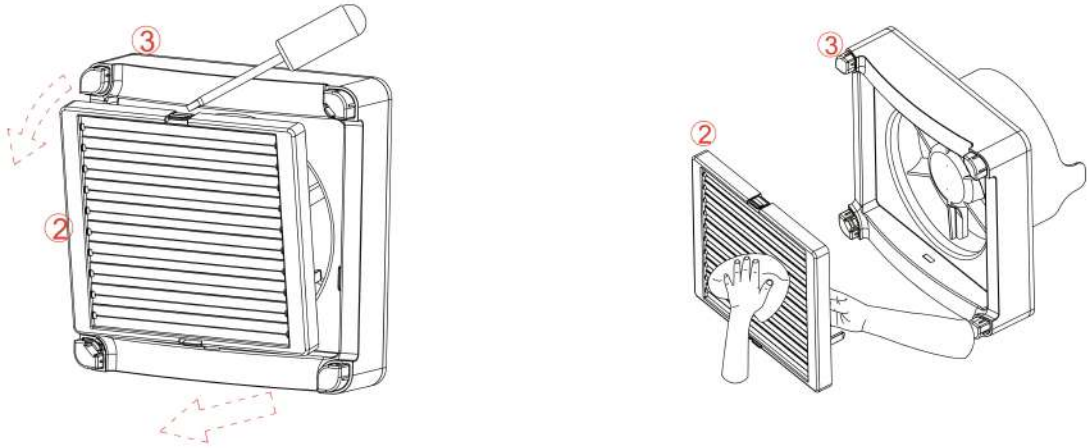

Clean any dirt and dust residues on the shutter with a dry cloth (2).
Carefully re-mount the particular in its location until the complete assembly.
Clean the fan blades of the main unit with a dry cloth (3)

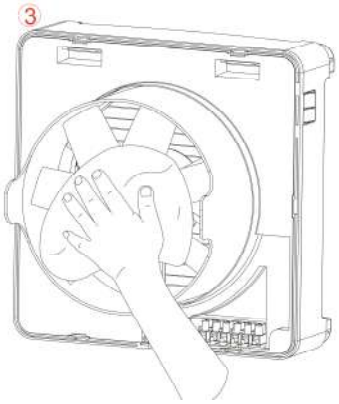

4) PRODUCT ASSEMBLY AFTER CLEANING

Re-mount the main unit (3) with the shutter (2) and front cover (1) on the wall-mounting (4i).

ATTENTION: if different products are cleaned at the same time, re-mount every principal unit in the specific compartment from which they had been removed in order to avoid communication problems between Master unit and Slave unit.

4a) EBERG REQU VERSION

Assemble the main unit and turn on the recuperator. The device is ready for operation.

4b) EBERG REQU+ VERSION

Once the main unit has been re-installed on wall, turn on the product by the main switch. The reset of the cleaning counter must be driven by remote control.
How to reset after filter cleaning operation is explained in the controller instruction manual.

4c) EBERG REQU R+ VERSION

Once the main unit has been re-installed on wall, turn on the product by the main switch. The reset of the cleaning counter must be driven by remote control.
How to reset after filter cleaning operation is explained in the controller instruction manual.

WORKING INSTRUCTIONS

EBERG REQU VERSION

Speed selection (1/2)

ON/OFF Main Switch (0/1)

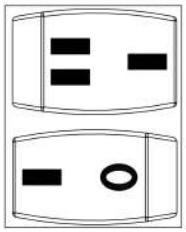

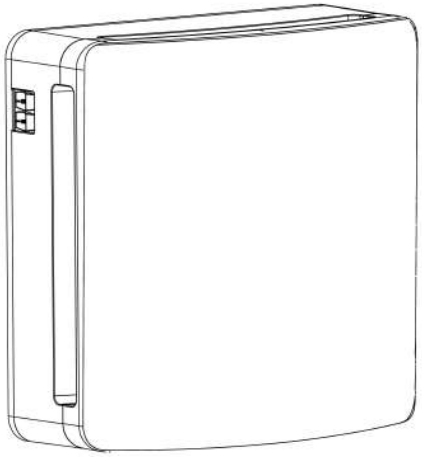

1) Turning on

Once the installation, by qualified personnel has been completed, the product can be turned on, by setting the "0/1" switch placed beside the main unit.

Make sure that the indicator light is turned on.

Once the shutter is open the product starts running 70 seconds in intake and 70 seconds in extraction.

2) Speed setting

It is possible to increase or decrease the air flow by using the "1/2" switch, placed on the product side.

Select speed 1 for a more silent air ventilation.

Select speed 2 for a faster air ventilation.

3) Wall Controls

Whether during installation performed by qualified personnel, the ON/OFF controls and speed setting are connected with wall remote control, make sure that product controls are both set up on "1".

Instructions for the wall remote controls are equal to those on the product here above.

4) Turning OFF.

Set on "0"the switch "0/1" placed on the product side.

If the controls are installed on wall set on "0" the switch on wall. Keep set on "1" the "ON/OFF" switch placed on the product side.

EBERG REQU+ AND REQU R+ VERSION

ON/OFF Main Switch (0/1)

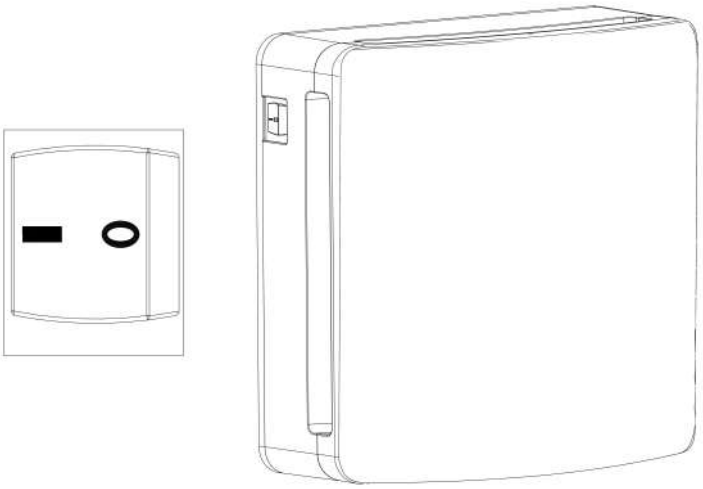

In case of one unit, turn on the product through “0/1” switch and then set a function by remote to activate the product accordingly. In case of more units, refer to paragraph “MASTER-SLAVE PRODUCTS CONFIGURATION” and, once this procedure is ended, turn ON the products through 0/1 switch and press a function by remote to activate the device.

ATTENTION:

By running the first time, the product performs the auto calibration of the hygrostat.

It is possible that during this step the products runs in “EXTRACTION” to bring the humidity of the environment at the necessary level for the auto calibration.

PROBLEMS

If the product does not turn on, or in case of function problems such as strange noise, disconnect the product by setting on “0”, the “0/1” main switch placed on product side. Contact immediately your retailer and ask for assistance.

GWARANCJA

1. Produkty objęte są gwarancją producenta w okresie 24-miesięcy licząc od dnia sprzedaży
2. W przypadku naprawy gwarancyjnej urządzenia objętego gwarancją, okres gwarancji ulega wydłużeniu o okres naprawy urządzenia liczony w pełnych dniach.
3. Gwarancją objęte są ukryte wady produkcyjne wyrobów.
4. Gwarancja nie obejmuje uszkodzeń spowodowanych:
    1. Nieprawidłowym montażem, rozruchem lub/i obsługą wykonywaną niezgodnie z dokumentacją techniczną urządzenia.
    2. Nieprawidłowym podłączeniem lub zasilaniem urządzenia napięciem innym niż podane na tabliczce znamionowej i/lub dokumentacji techniczno-rozruchowej urządzenia.
    3. Naprawami lub modyfikacjami konstrukcyjnymi urządzenia we własnym zakresie.
    4. Eksploatacją urządzeń w warunkach niezgodnych z przeznaczeniem i cechami konstrukcyjnymi wyrobu (tłuszcze, pyły, zbyt wysokie lub/i niskie temperatury…)
    5. Spaleniem silników elektrycznych uruchamianych lub/i eksploatowanych bez zabezpieczeń termicznych określonych w dokumentacji techniczno-rozruchowej.
    6. Niewłaściwą konserwacją urządzeń (lub zaniechaniem konserwacji) przewidzianą w dokumentacji Technicznej.
5. Stwierdzone uszkodzenia urządzenia objętego Gwarancją należy zgłosić
   Climateo.eu Sp. z o.o. | Kokotów 703 | 32-002 Kokotów | + 48 513 677 545 | www.climateo.eu
6. Zgłoszenie reklamacyjne powinno zawierać
    1. Model urządzenia
    2. Numer seryjny
    3. Datę zgłoszenia reklamacji
    4. Opis uszkodzenia
    5. Datę zakupu
    6. Kopię dowodu zakupu
7. Zgłoszenia reklamacyjne będą rozpatrzone w terminie nie dłuższym niż 14 dni od zgłoszenia reklamacji.
8. Urządzenia należy zdemontować, zapakować i wysłać do
   Climateo.eu Sp. z o.o. | Kokotów 703 | 32-002 Kokotów | + 48 513 677 545 | www.climateo.eu
9. W przypadku zasadności reklamacji urządzenie zostanie naprawione (lub wymienione na nowe) i odesłane do Nabywcy. Koszt przesyłki pokrywa Gwarant .
10. Gwarant zastrzega sobie prawo do decyzji o sposobie realizacji gwarancji, tj. o naprawie bądź wymianie urządzenia na nowe.
11. W przypadku stwierdzenia bezzasadnego roszczenia gwarancyjnego urządzenie zostanie naprawione i/lub odesłane na koszt Nabywcy, po wcześniejszym potwierdzeniu przez Nabywce kosztów naprawy oraz wysyłki reklamowanego towaru.
12. Zmiany konstrukcyjne urządzeń i/lub samowolne naprawy skutkują utratą gwarancji.
13. Gwarancja nie wyłącza, nie ogranicza ani nie zawiesza uprawnień Kupującego wynikających z przepisów o rękojmi za wady rzeczy sprzedanej.

KARTA GWARANCYJNA

Nazwa urządzenia:	Pieczęć punktu sprzedaży i podpis sprzedawcy:
Model:	
Nr fabr. / nr silnika:	
Nr rachunku / faktury:	
Data sprzedaży:	

Dane zgłaszającego reklamację:

Nazwa i adres firmy:

Telefon kontaktowy:

Osoba do kontaktu:

Adnotacje o przebiegu napraw

Data zgłoszenia	Data naprawy	Uszkodzenie	Rodzaj naprawy	Wykonał serwis (podpis i pieczęć)

EBERG

Climateo.eu Sp. z o.o.
Kokotów 703 | 32-002 Kokotów | Poland
ID/VAT: PL5272438859 | Phone: + 48 513 677 545
more info: www.eberg.eu | email: contact@eberg.eu

cod. P06324000